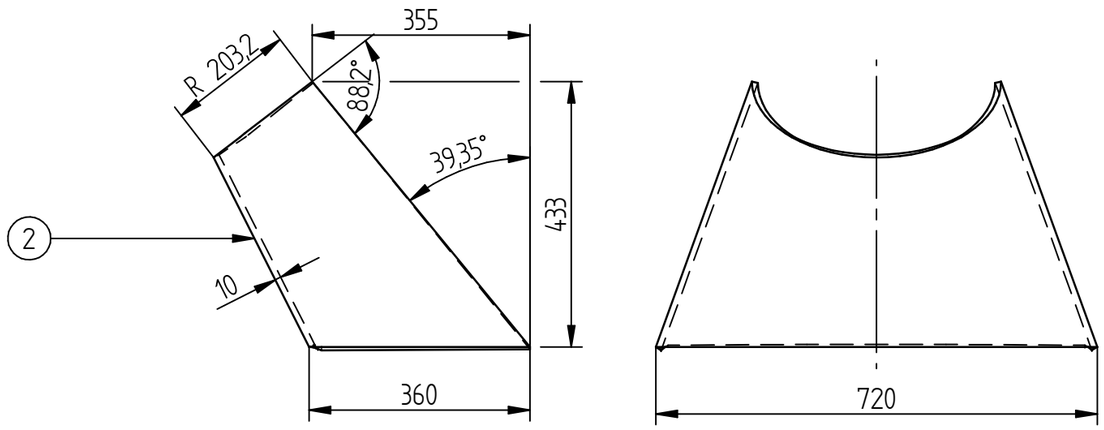
R 203,2
355
88,2°
39,35°
433
2
10
360
720

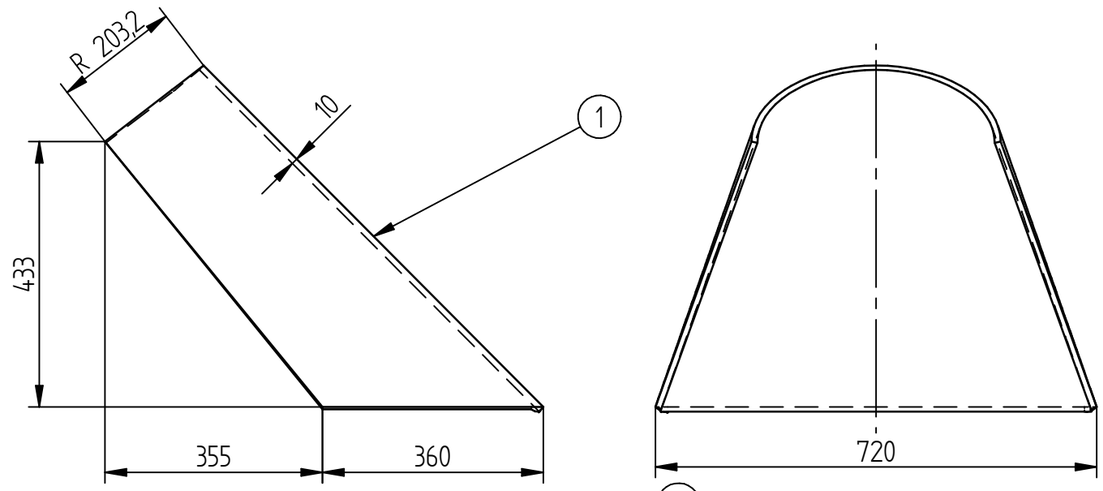
R 203,2
10
1
433
355
360
720

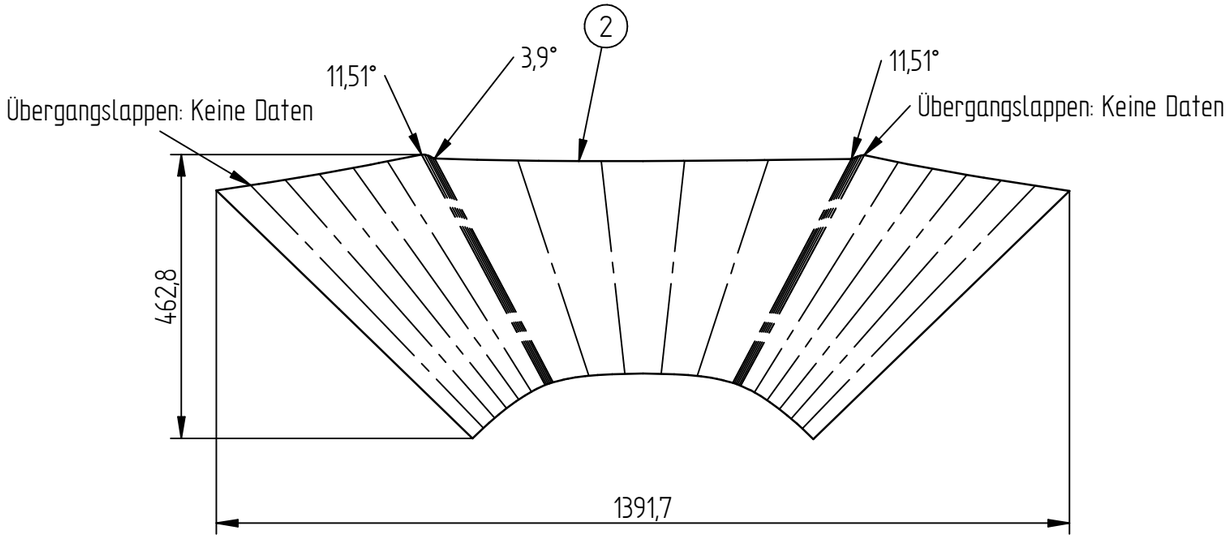
2
11,51°
3,9°
11,51°
Übergangslappen: Keine Daten
Übergangslappen: Keine Daten
462,8
1391,7

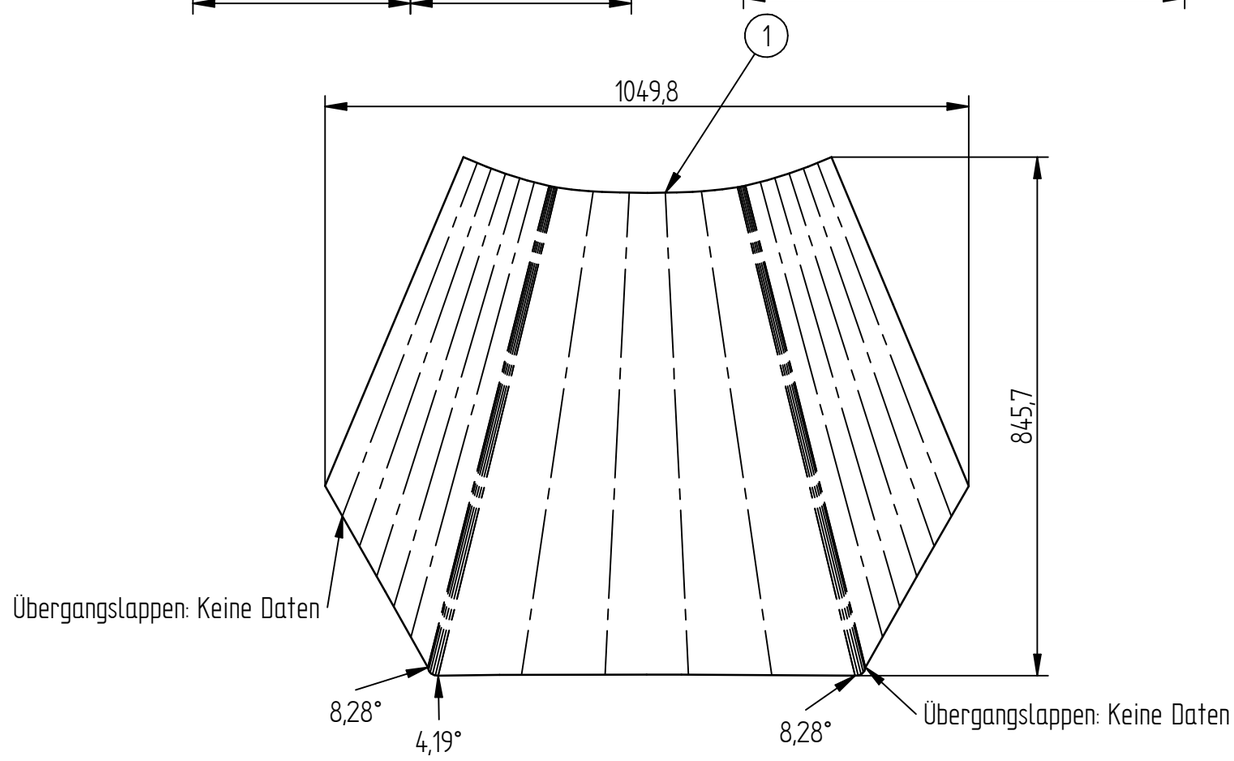
1
1049,8
845,7
Übergangslappen: Keine Daten
8,28°
4,19°
8,28°
Übergangslappen: Keine Daten