Ansicht von vorne
Maßstab 1:2,5

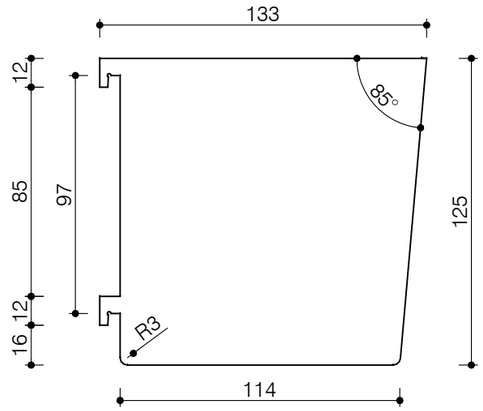

Ansicht von vorne
Maßstab 1:2,5

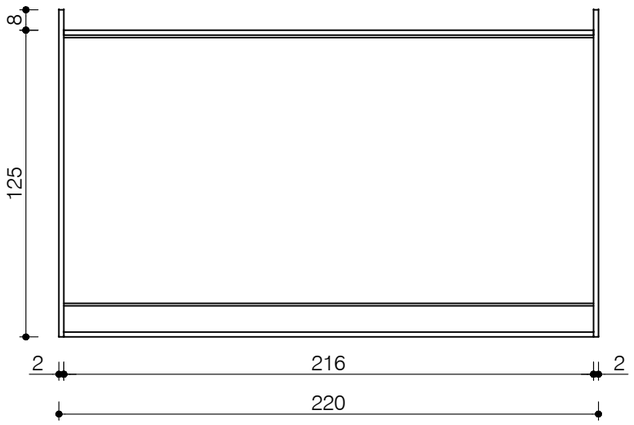

Ansicht von vorne
Maßstab 1:2,5

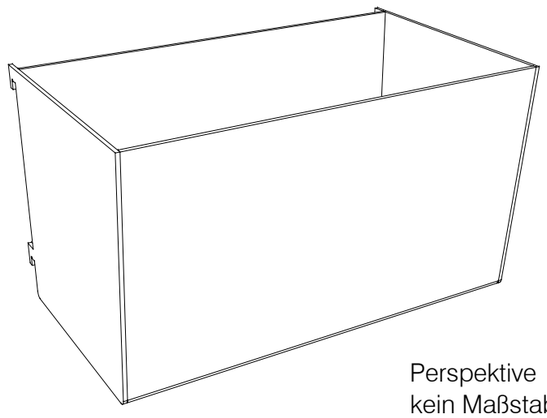

Perspektive
kein Maßstab

Bauart: Typ 1
Menge: 5 Stück
Oberfläche: lackiert Zapon

Schutzvermerke nach DIN 34 und ISO 16016 beachten

Ausdruck am:
Datei: C:\Users\cle\Desktop\2180157_16 Blumenkästen

Kunde:		Auftrag-Nr.:
Projekt:		Datum: -
Ort:	Halle:	Stand:
Plan:		Plannummer:
		M-16-01
Layout:		
Maßstab:	Blatt:	
gez.:	Datum:	

Walbert-Schmitz GmbH & Co. KG
Gut-Knapp-Straße 6-14
52080 Aachen
+49 (0) 24 05 / 6 00 20
+49 (0) 24 05 / 6 00 290
info@walbert-schmitz.de
www.walbert-schmitz.de

WALBERT-SCHMITZ

zuletzt bearbeitet:

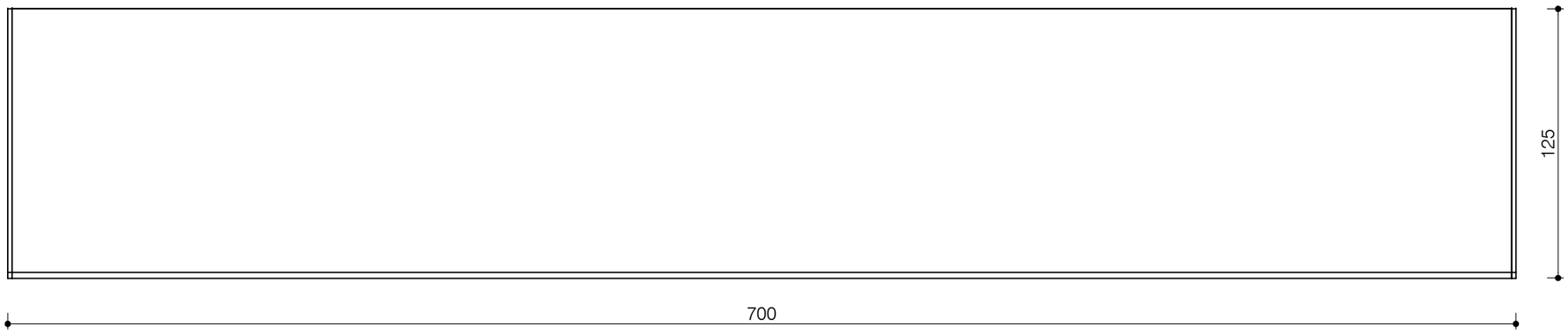

Ansicht von vorne
Maßstab 1:2,5

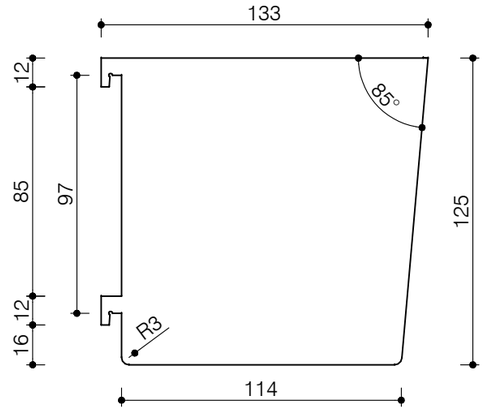

Ansicht von vorne
Maßstab 1:2,5

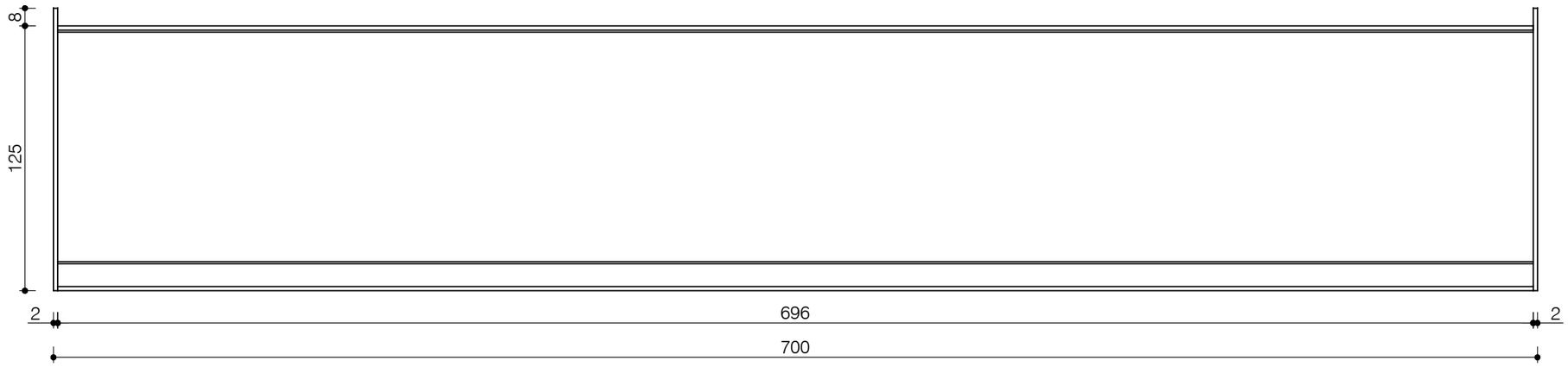

Ansicht von vorne
Maßstab 1:2,5

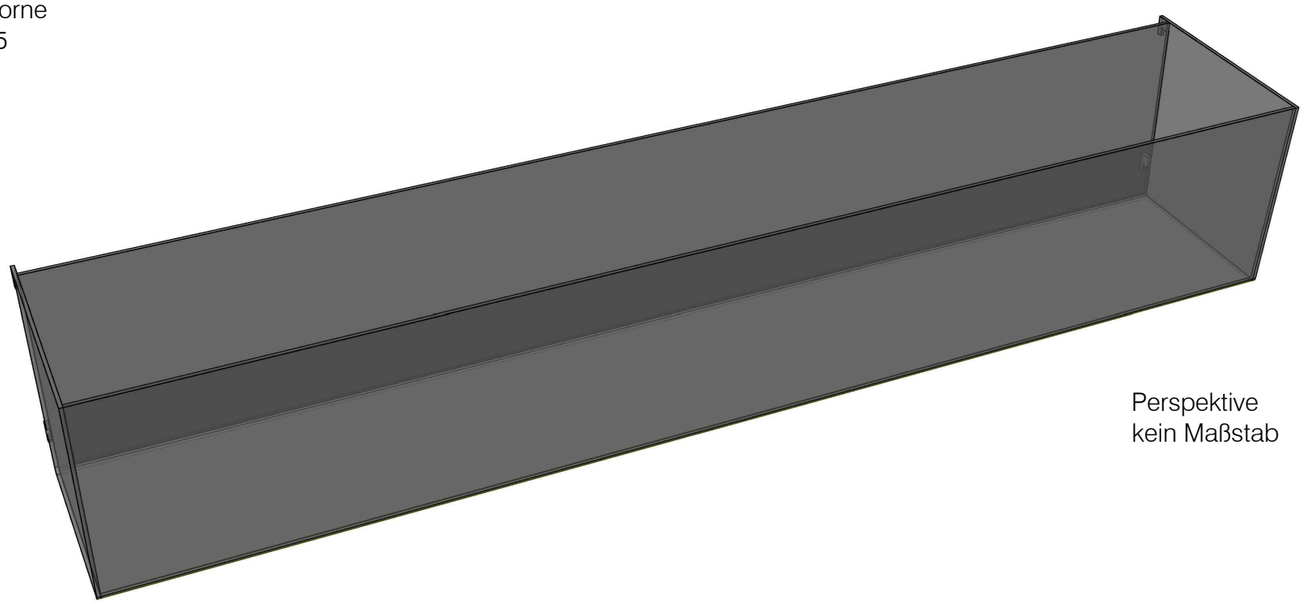

Perspektive
kein Maßstab

Bauart: Typ 2
Menge: 2 Stück
Oberfläche: lackiert Zapon

Schutzvermerke nach DIN 34 und ISO 16016 beachten

Ausdruck am:
Datei: C:\Users\cle\Desktop\2180157_16 Blumenkästen

Kunde:		Auftrag-Nr.:
Projekt:		Datum:
Ort:	Halle:	Stand:
Plan:		Plannummer: M-16-02
Layout:		
Maßstab:	Blatt:	
gez.:	Datum:	

Walbert-Schmitz GmbH & Co. KG
Gut-Knapp-Straße 6-14
52080 Aachen
+49 (0) 24 05 / 6 00 20
+49 (0) 24 05 / 6 00 290
info@walbert-schmitz.de
www.walbert-schmitz.de

WALBERT-SCHMITZ

zuletzt bearbeitet:

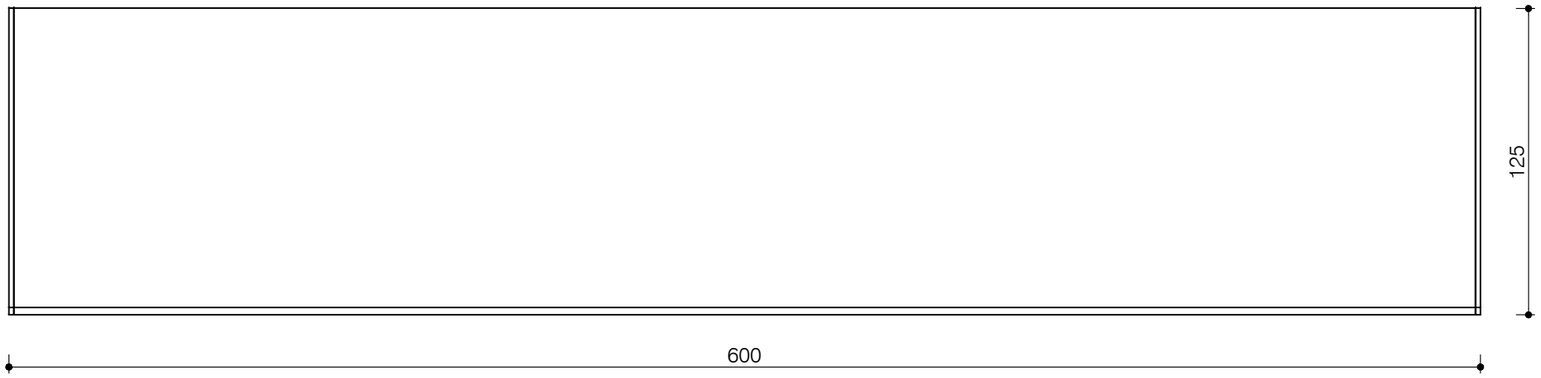

Ansicht von vorne
Maßstab 1:2,5

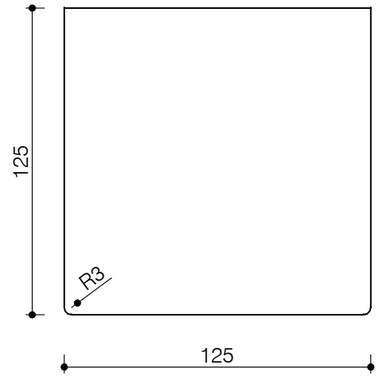

Ansicht von vorne
Maßstab 1:2,5

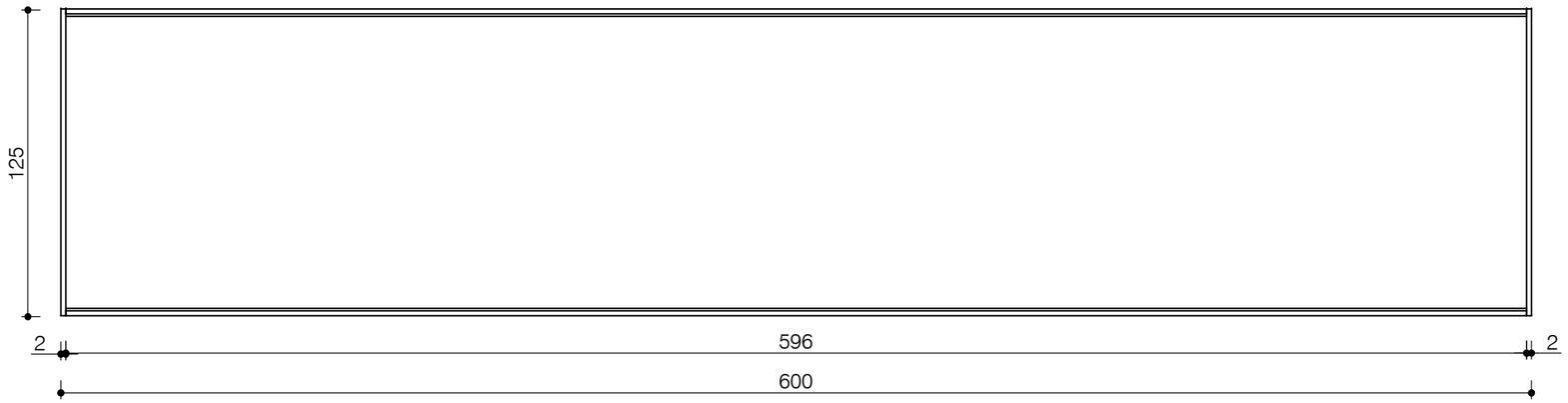

Ansicht von vorne
Maßstab 1:2,5

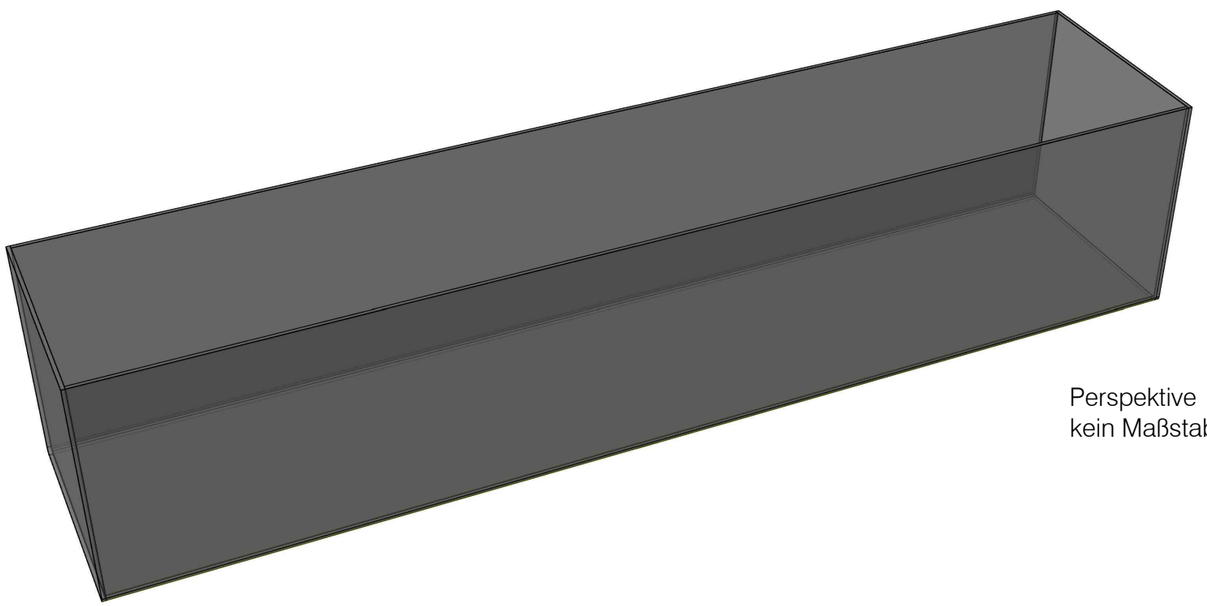

Perspektive
kein Maßstab

Bauart: Typ 3
Menge: 3 Stück
Oberfläche: lackiert Zapon

Schutzvermerke nach DIN 34 und ISO 16016 beachten

Ausdruck am:
Datei: C:\Users\cle\Desktop\2180157_16 Blumenkästen

Kunde:		Auftrag-Nr.:
Projekt:		Datum: -
Ort:	Halle:	Stand:
Plan:		Plannummer:
		M-16-03
Layout:		
Maßstab:	Blatt:	
gez.:	Datum:	

Walbert-Schmitz GmbH & Co. KG
Gut-Knapp-Straße 6-14
52080 Aachen
+49 (0) 24 05 / 6 00 20
+49 (0) 24 05 / 6 00 290
info@walbert-schmitz.de
www.walbert-schmitz.de

WALBERT-SCHMITZ

zuletzt bearbeitet: