-A01

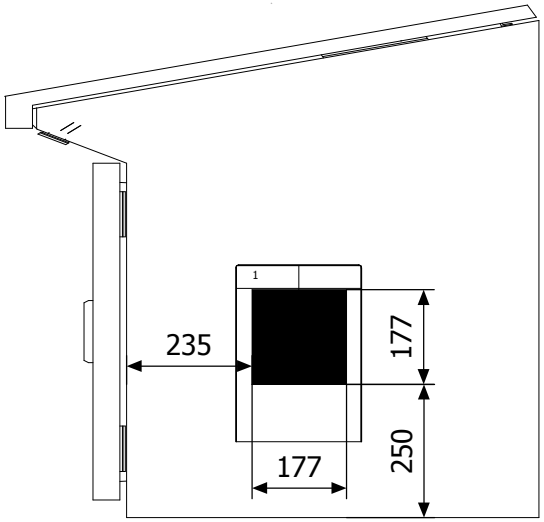

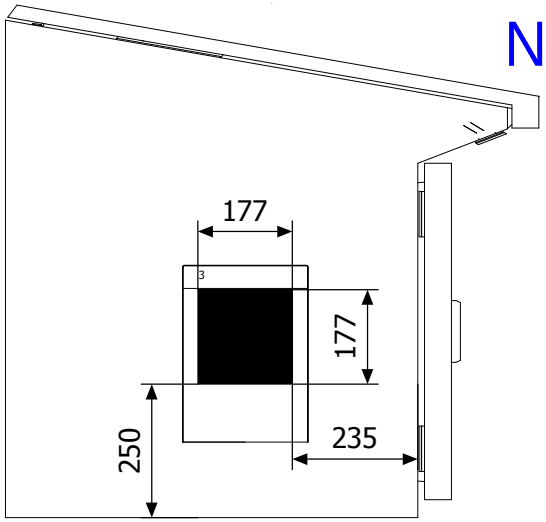

Aus Artikel Navigator

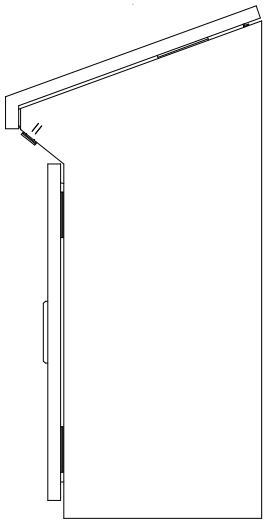

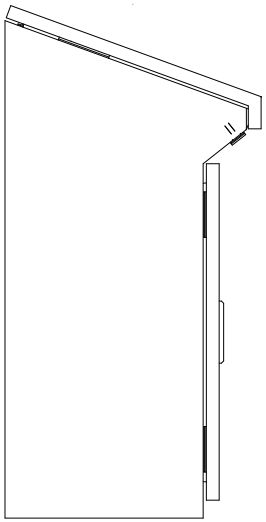

Das Makro direkt eingefügt

Urheberechtlich geschützt. Die Weitergabe sowie Vervielfältigung dieses Dokuments, Verwertung und Mitteilung seines Inhalts sind verboten, soweit nicht ausdrücklich gestattet.

2 4

			Projektname DE1168_1817_B0301_OWII_Linie_4	Projektnummer	ILAPAK Verpackungsmaschinen GmbH	Seitenwand		=CAD	&ETL
			B0301_Karton_Transport_Linie 4	Zeichnungsnummer					Schaltschrankaufbau
								+	Seite 3
Änderung	Datum	Name	Ersteller ASC	Geprüft von		Datum 02.03.2017	Bearb. ASC		Blatt von 48