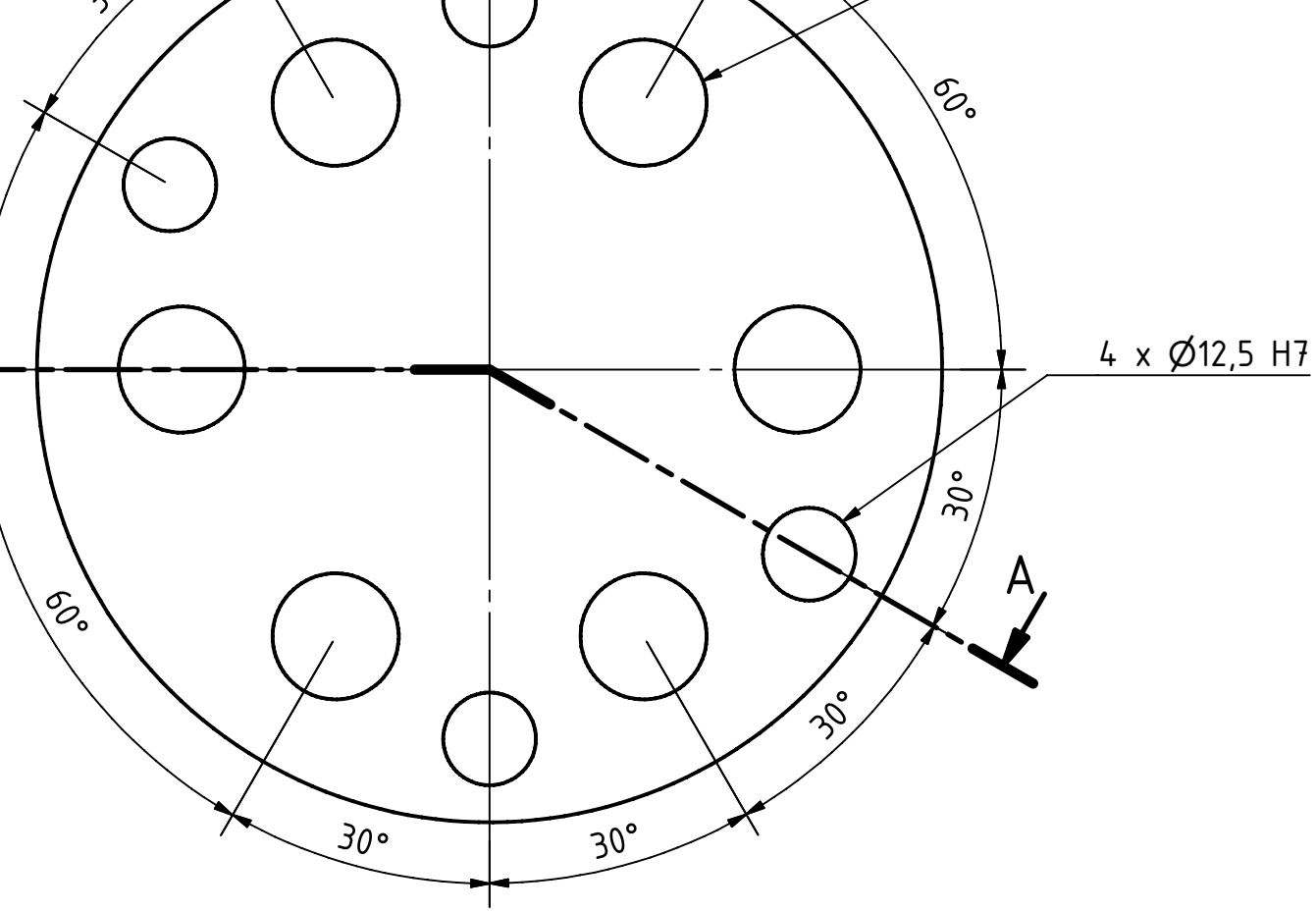

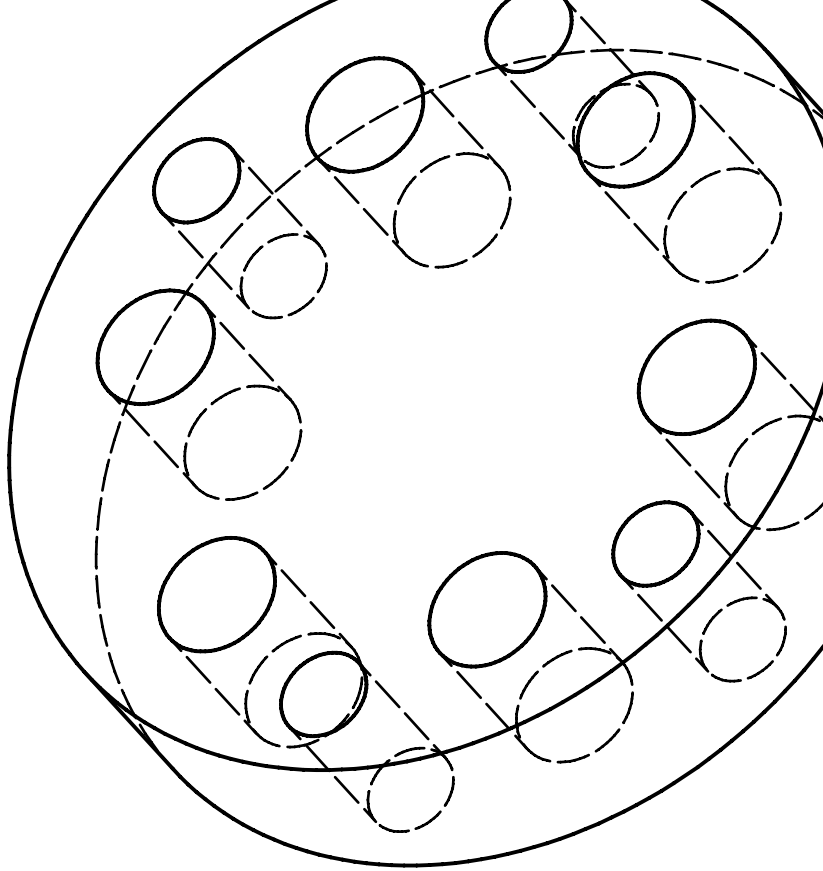

A-A (1 : 1)

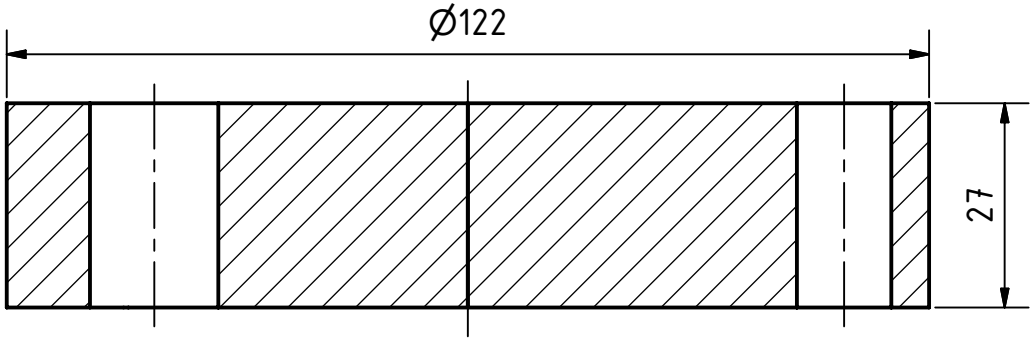

					Datum	Name