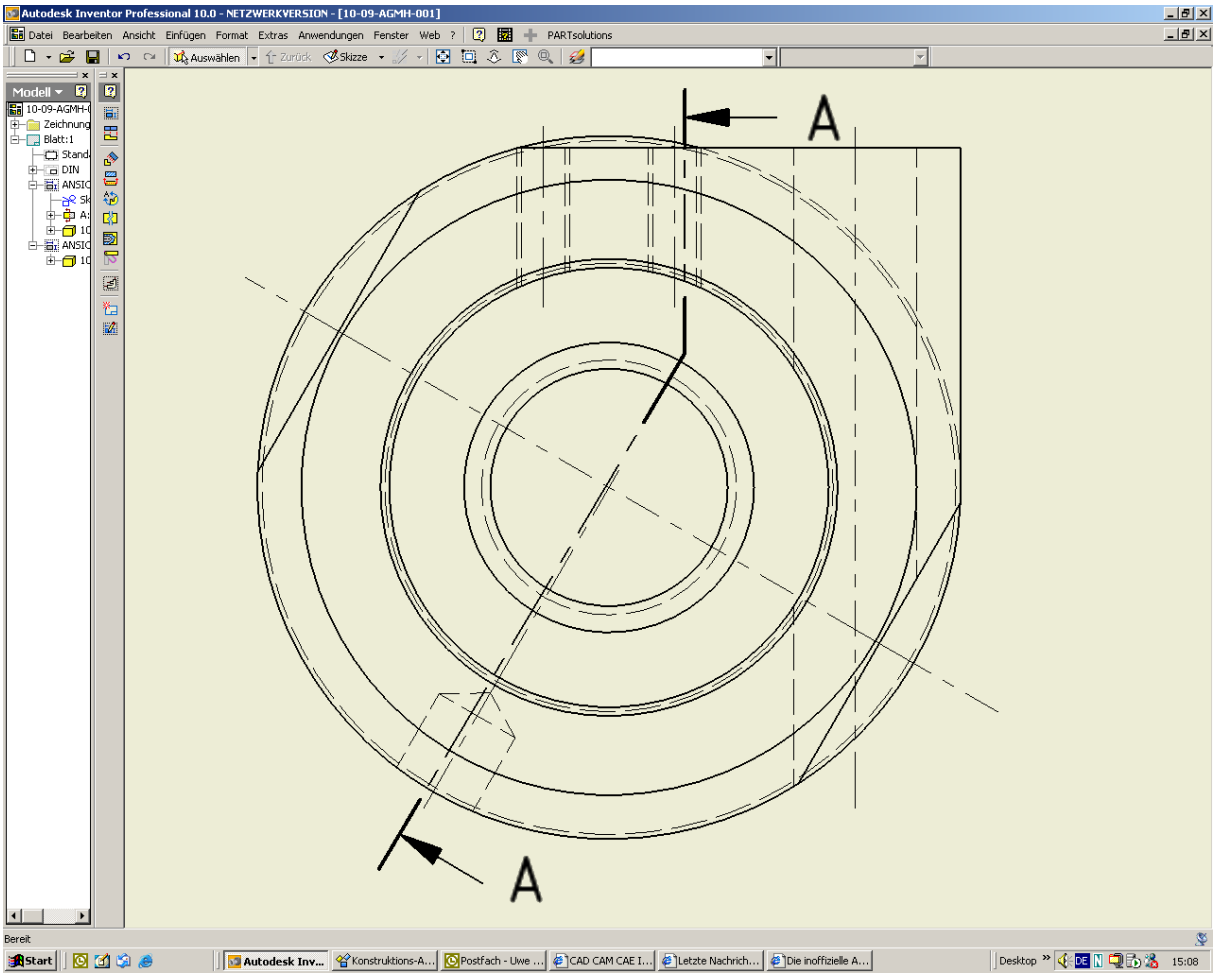
Autodesk Inventor Professional 10.0 - NETZWERKVERSION - [10-09-AGMH-001]
Datei Bearbeiten Ansicht Einfügen Format Extras Anwendungen Fenster Web ?
PARTsolutions
Auswählen
Zurück
Skizze
Modell
10-09-AGMH-0
Zeichnung
Blatt:1
Stand
DIN
ANSIC
ANSIC
A
A
Bereit
Start
Autodesk Inv...
Konstruktions-A...
Postfach - Uwe ...
CAD CAM CAE I...
Letzte Nachrich...
Die inoffizielle A...
Desktop
15:08