A-A (1 : 1)

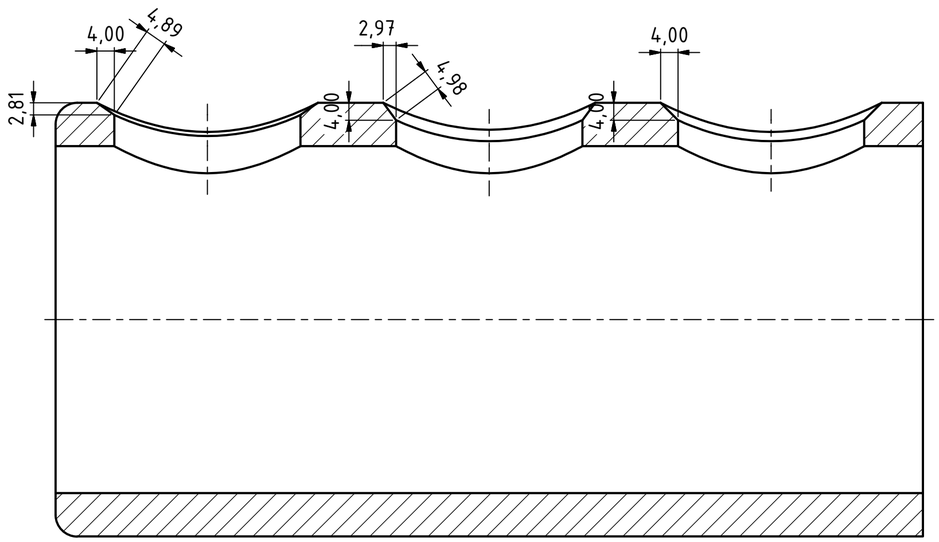

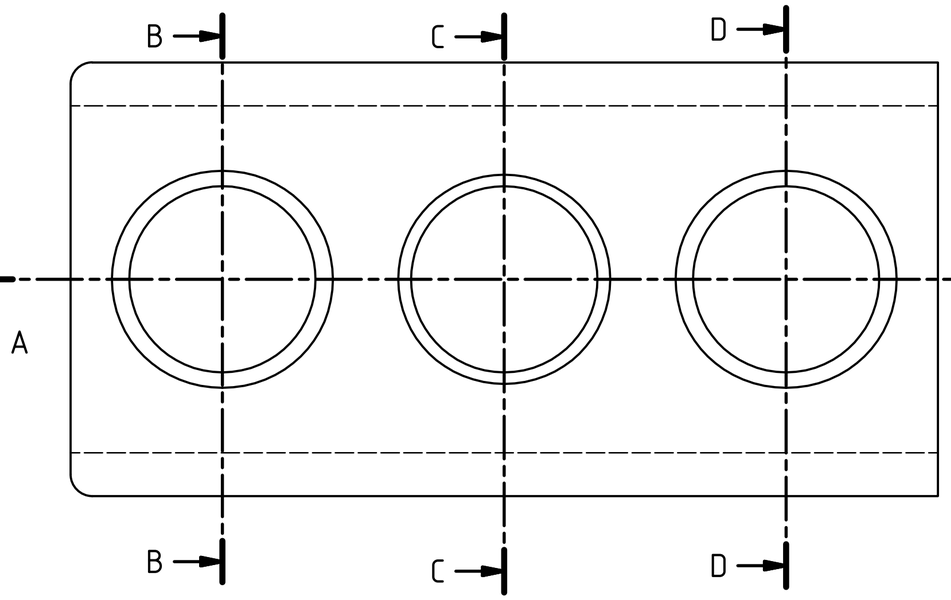

B-B (1 : 1)

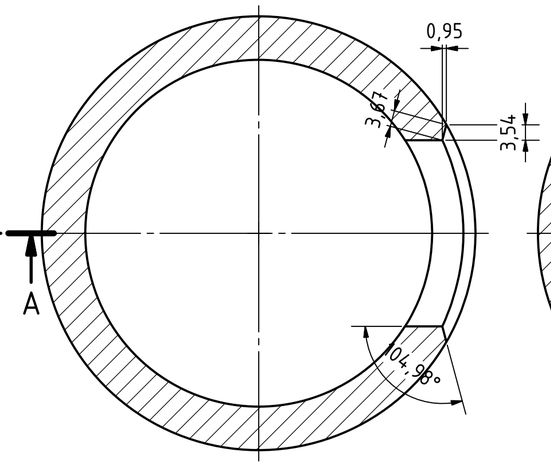

C-C (1 : 1)

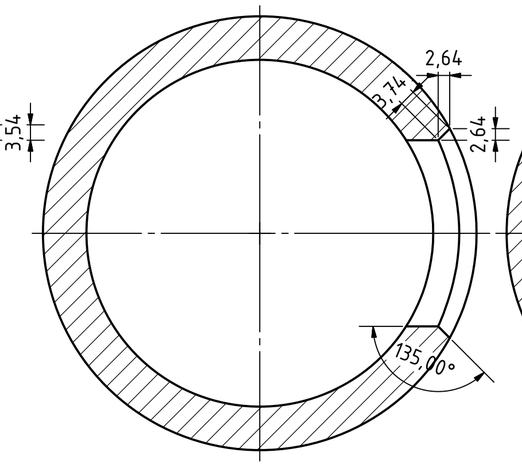

D-D (1 : 1)

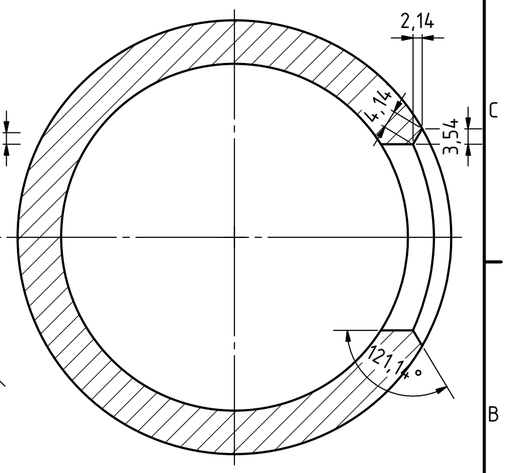

					Datum	Name
				Gezeichnet	10.05.2013	
				Kontrolliert		
				Norm		
Status	Änderungen	Datum	Name			

1

A2