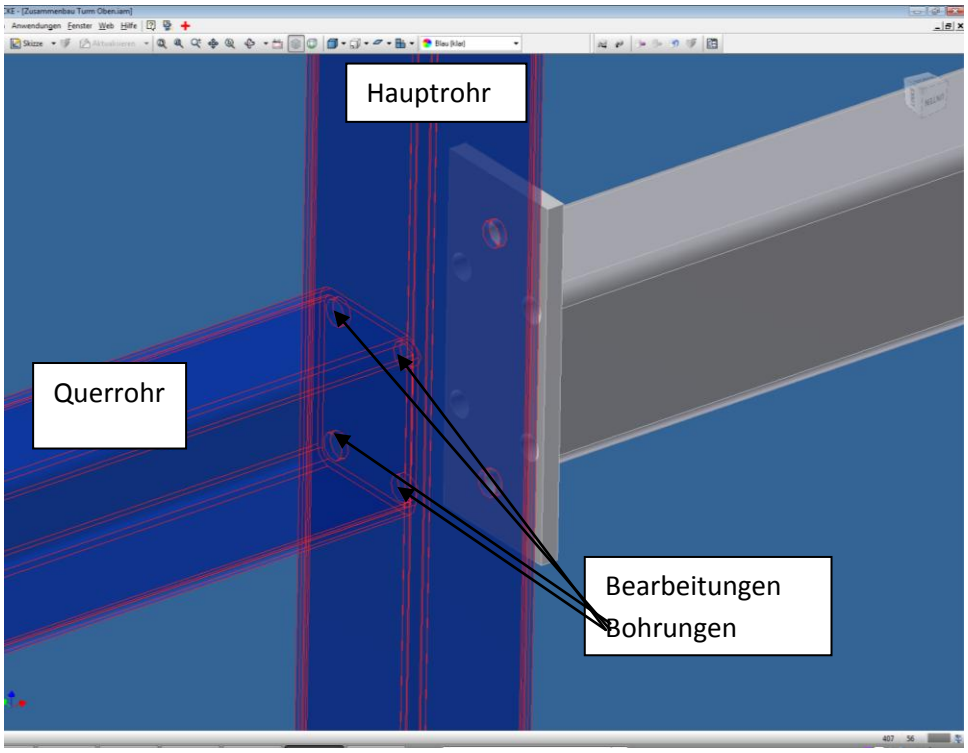
Hauptrohr
Querrohr
Bearbeitungen
Bohrungen