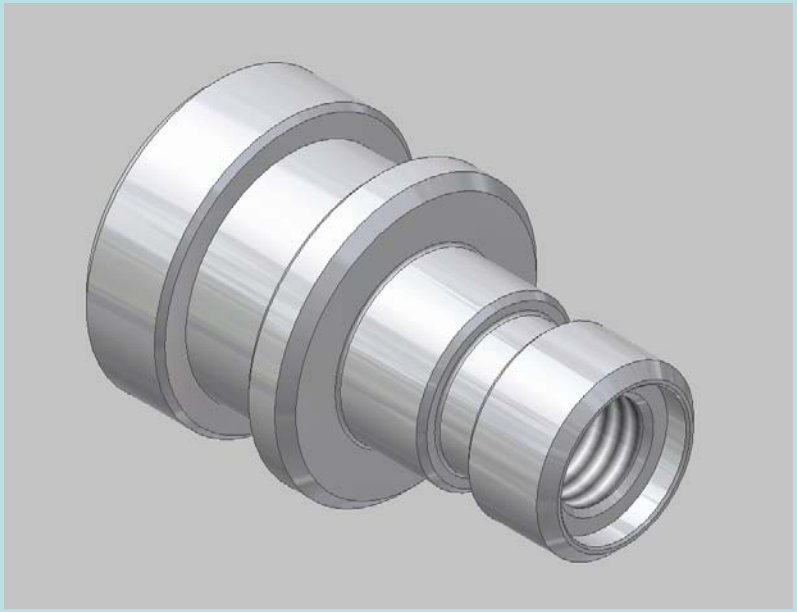

Teil 5.3

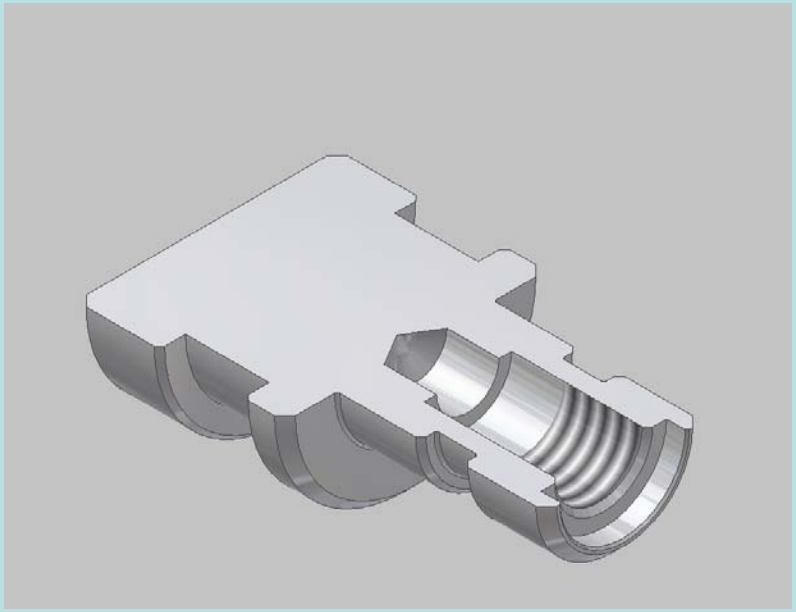

Teil 6.0

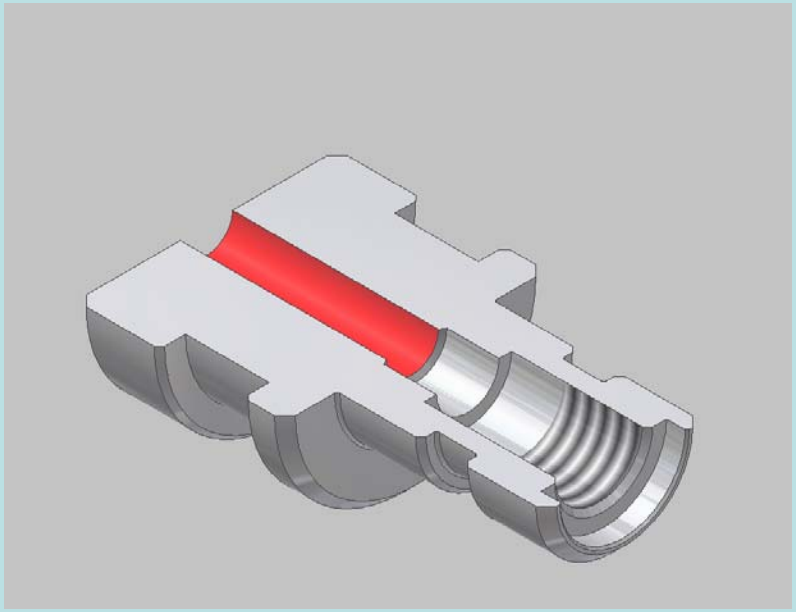

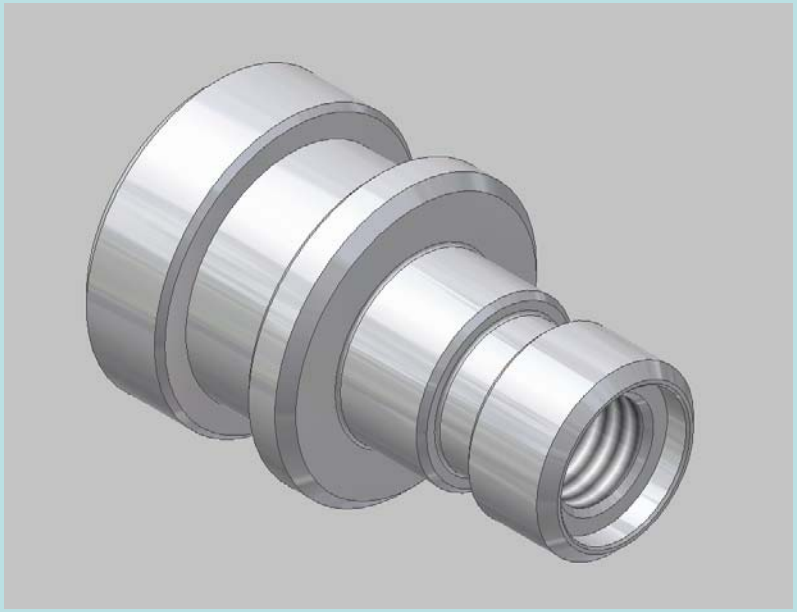

Teil 7.0

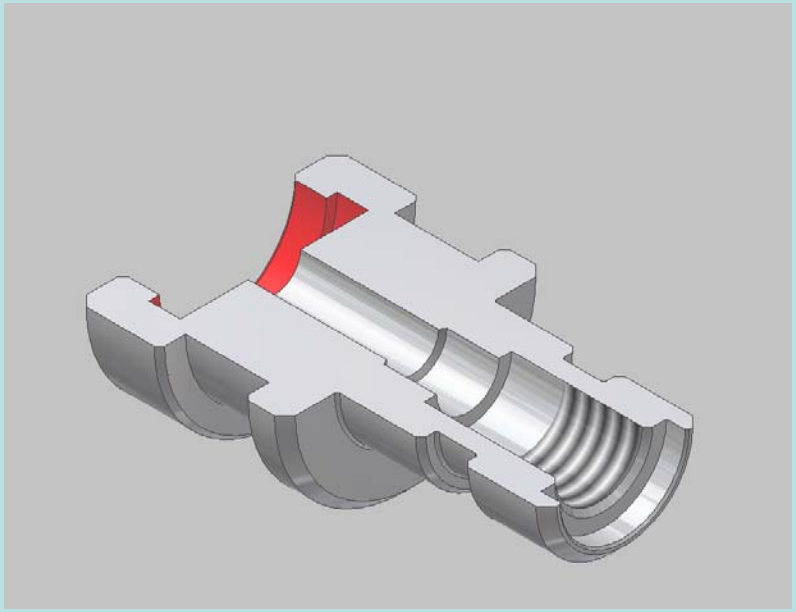

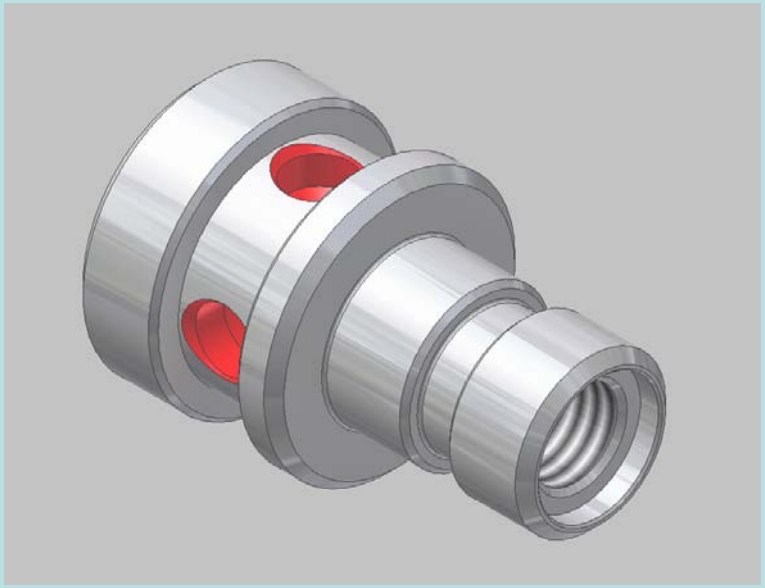
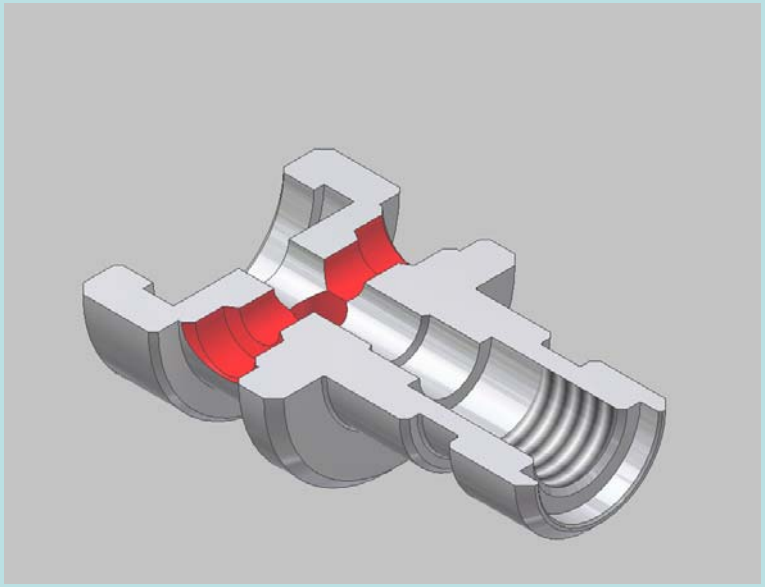
Teil 8.0