VON EINER AUTODESK-SCHULUNGSVERSION ERSTELLT

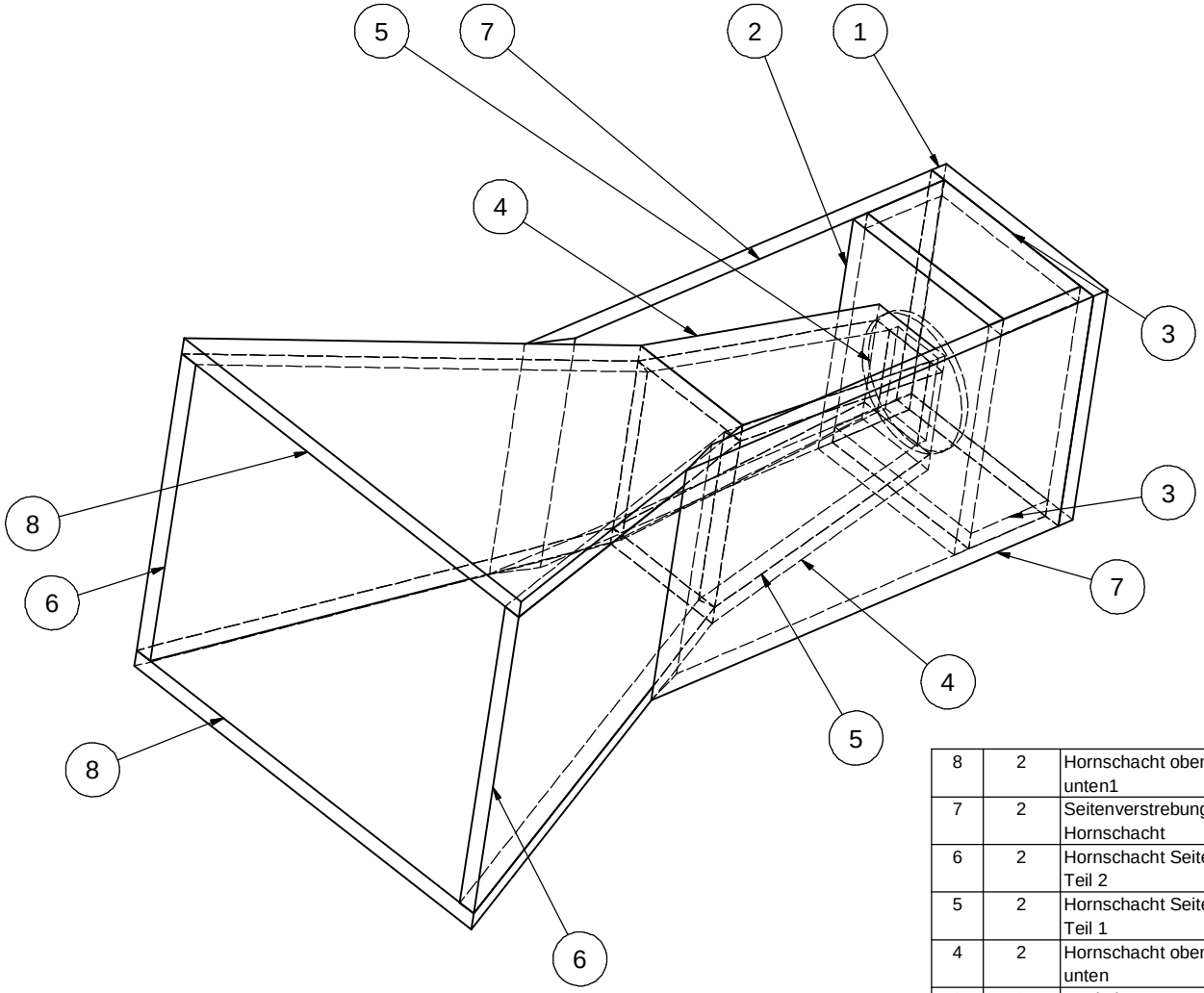

Pos	Stck	BAUTEILNUMMER	BEZEICHNUNG	MATERIAL	kg/Stck	KOMMENTAR
8	2	Hornschacht oben unten1		Standard	2,854 kg	
7	2	Seitenverstrebung Hornschacht		Standard	2,689 kg	
6	2	Hornschacht Seiten Teil 2		Standard	2,601 kg	
5	2	Hornschacht Seiten Teil 1		MDF	0,647 kg	
4	2	Hornschacht oben unten		Standard	0,711 kg	
3	2	Deckplatte Druckkammer		Standard	0,384 kg	
2	1	Frontplatte Druckkammer		Standard	0,877 kg	
1	1	Rückenplatte Druckkammer		Standard	1,277 kg	

projekt:

bezeichnung:

status:

freigegen am: von:

gezeichnet am: 12.04.2008 von: B.Fetzer

geändert am: von:

revisions-nr.: änderungen:

komentar:

zeichnungs-nr.: Hornbaugruppe

blatt 1 von 1 | maßstab: | format: A3 | cad: IV 2008 | gewicht: N/V

VON EINER AUTODESK-SCHULUNGSVERSION ERSTELLT

VON EINER AUTODESK-SCHULUNGSVERSION ERSTELLT

VON EINER AUTODESK-SCHULUNGSVERSION ERSTELLT

VON EINER AUTODESK-SCHULUNGSVERSION ERSTELLT

VON EINER AUTODESK-SCHULUNGSVERSION ERSTELLT

VON EINER AUTODESK-SCHULUNGSVERSION ERSTELLT

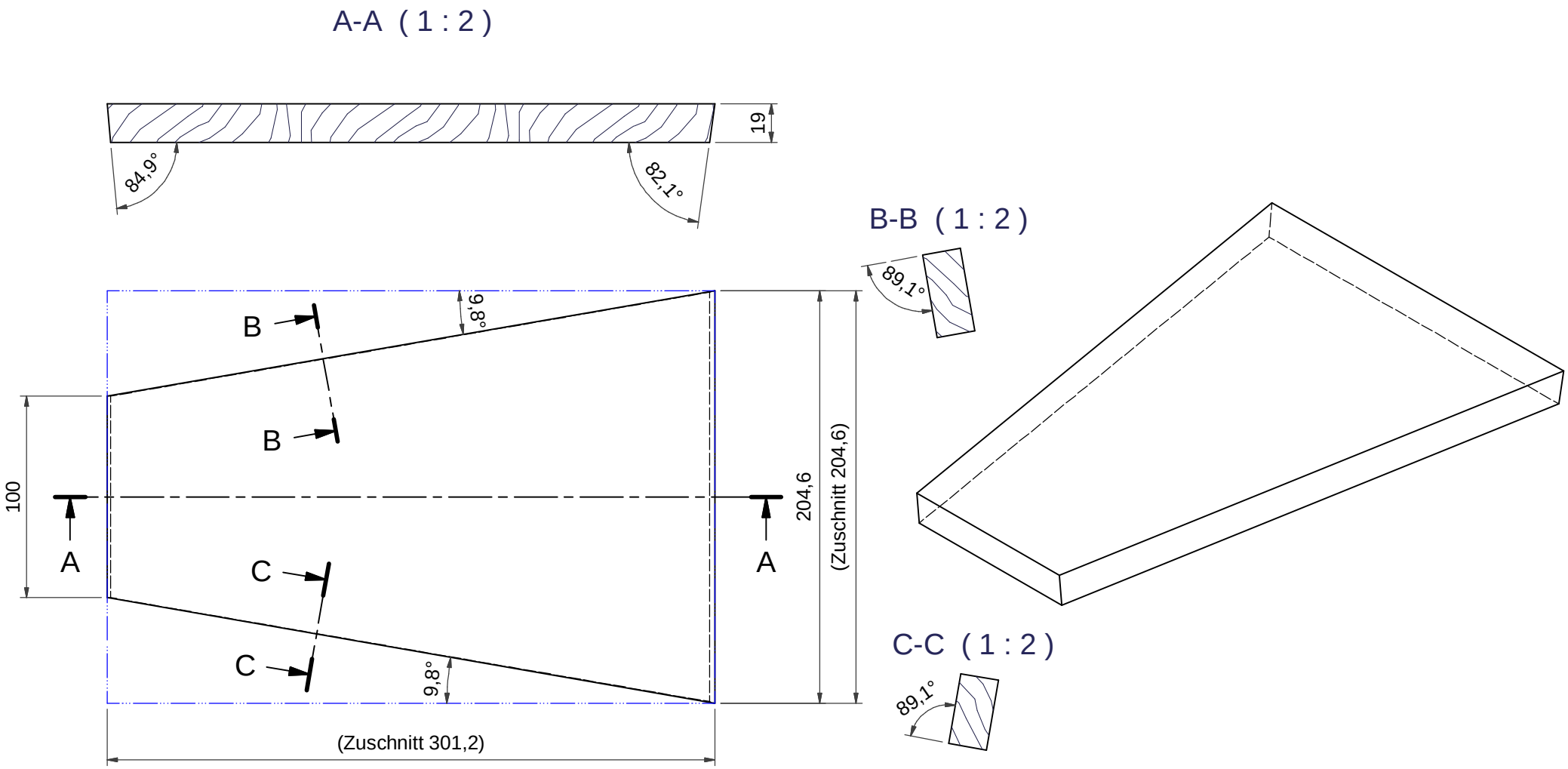

Pos	Stck	BAUTEILNUMMER	BEZEICHNUNG	MATERIAL	kg/Stck	KOMMENTAR
1	1	Hornschacht Seiten Teil 1		MDF	0,647 kg	

projekt:

bezeichnung:

status:

freigegen am: von:

gezeichnet am: 12.04.2008 von: B.Fetzer

geändert am: von:

revisions-nr.: änderungen:

komentar:

zeichnungs-nr.: Hornschacht Seiten 1

blatt	von	maßstab:	format:	cad:	gewicht:
1	1		A3	IV 2008	0,65 kg

VON EINER AUTODESK-SCHULUNGSVERSION ERSTELLT

VON EINER AUTODESK-SCHULUNGSVERSION ERSTELLT

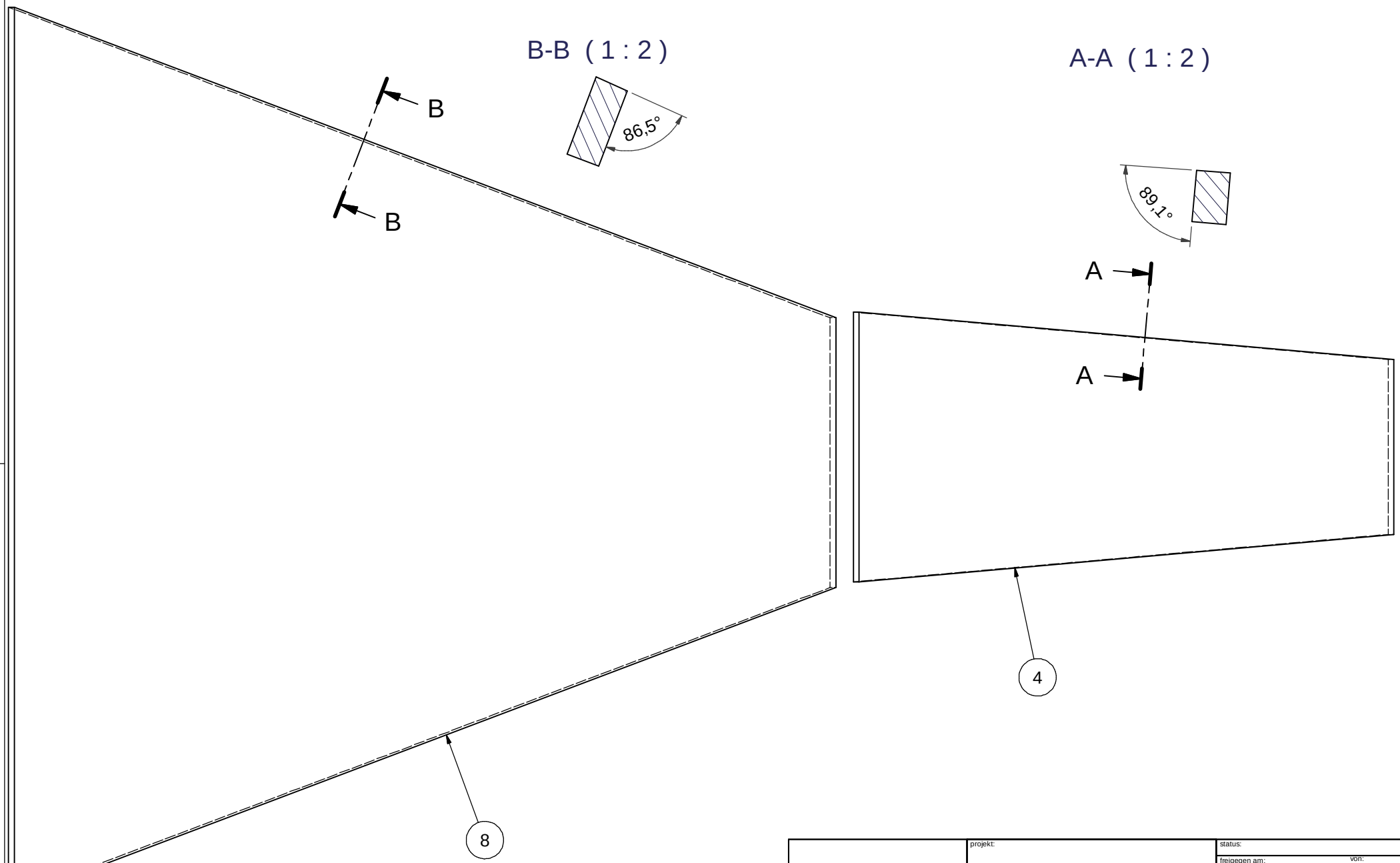

	projekt:	status:			
		freigegen am:	von:		
	bezeichnung:	gezeichnet am: 12.04.2008	von: B.Fetzer		
		geändert am:	von:		
		revisions-nr.:	änderungen:		
		komentar:			
	zeichnungs-nr.: Hornschacht oben unten1	blatt 1 von 1	maßstab:	format: A3	cad: IV 2008

VON EINER AUTODESK-SCHULUNGSVERSION ERSTELLT
VON EINER AUTODESK-SCHULUNGSVERSION ERSTELLT
VON EINER AUTODESK-SCHULUNGSVERSION ERSTELLT