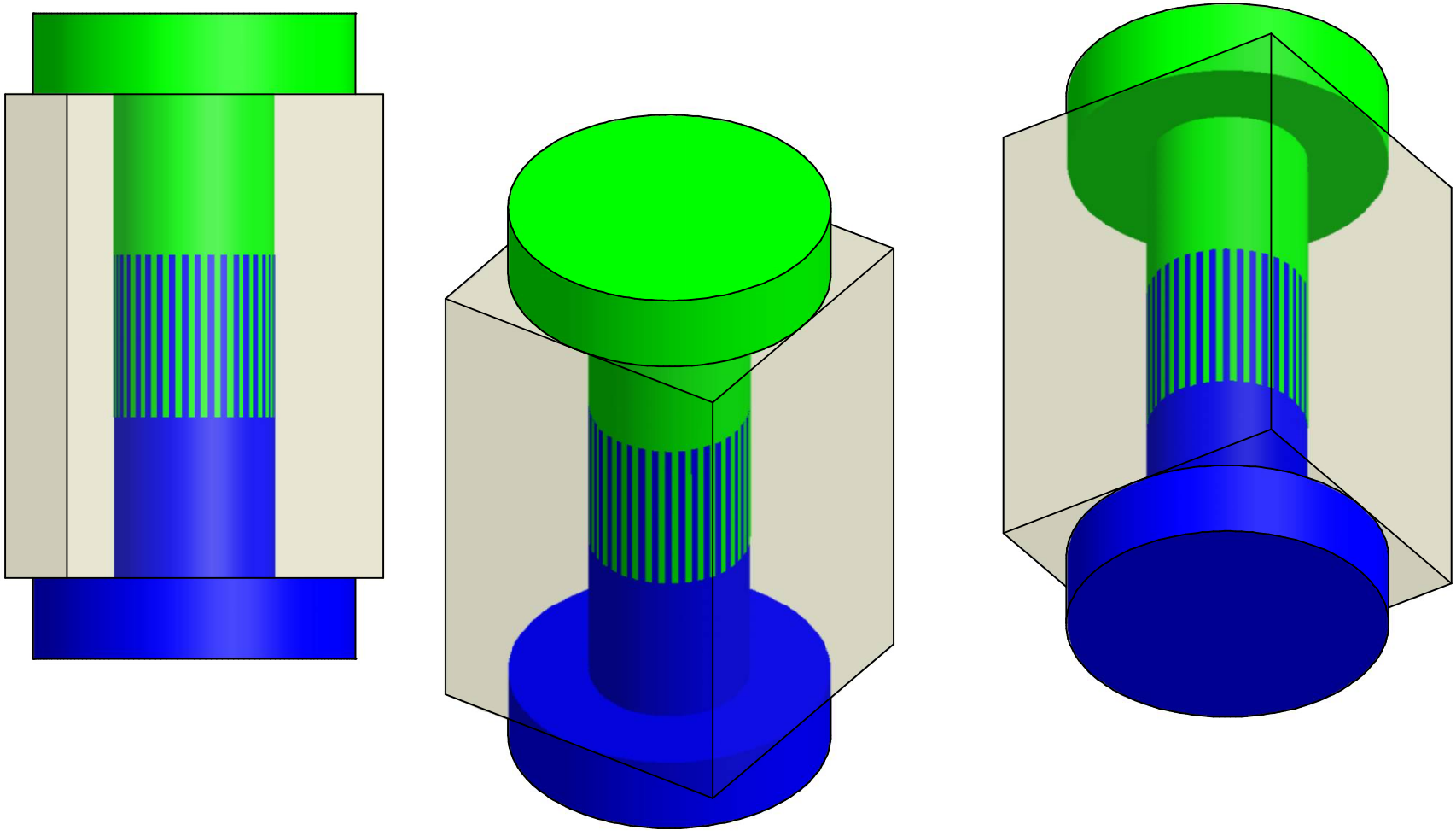

	Datum	Name
Gezeichnet	15.04.2008	B.Fetzer
Kontrolliert		
Norm		

Status	Änderungen	Datum	Name

1

A2