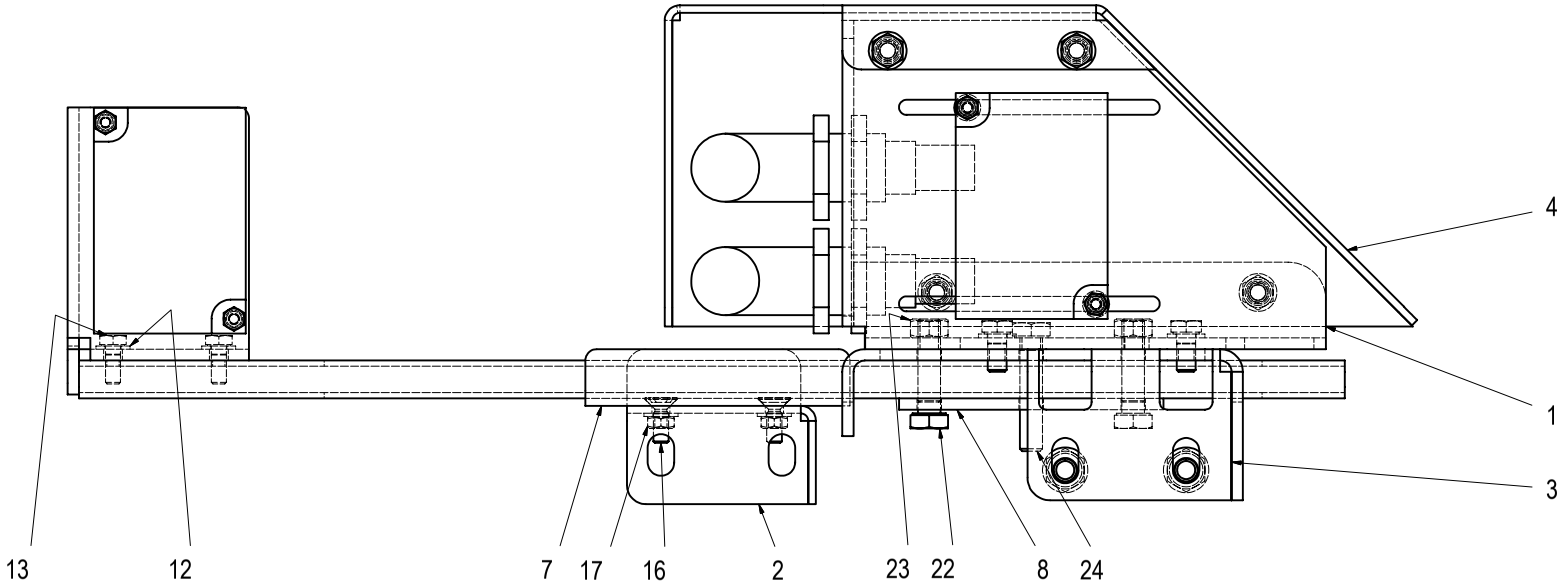
4
1
3
13
12
7
17
16
2
23
22
8
24

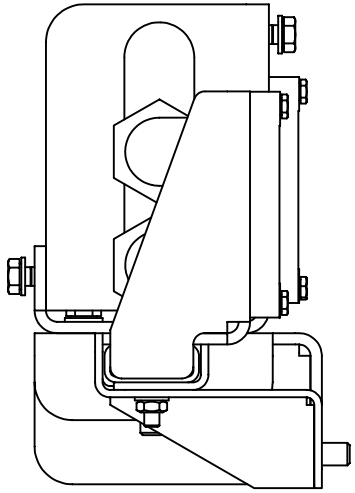

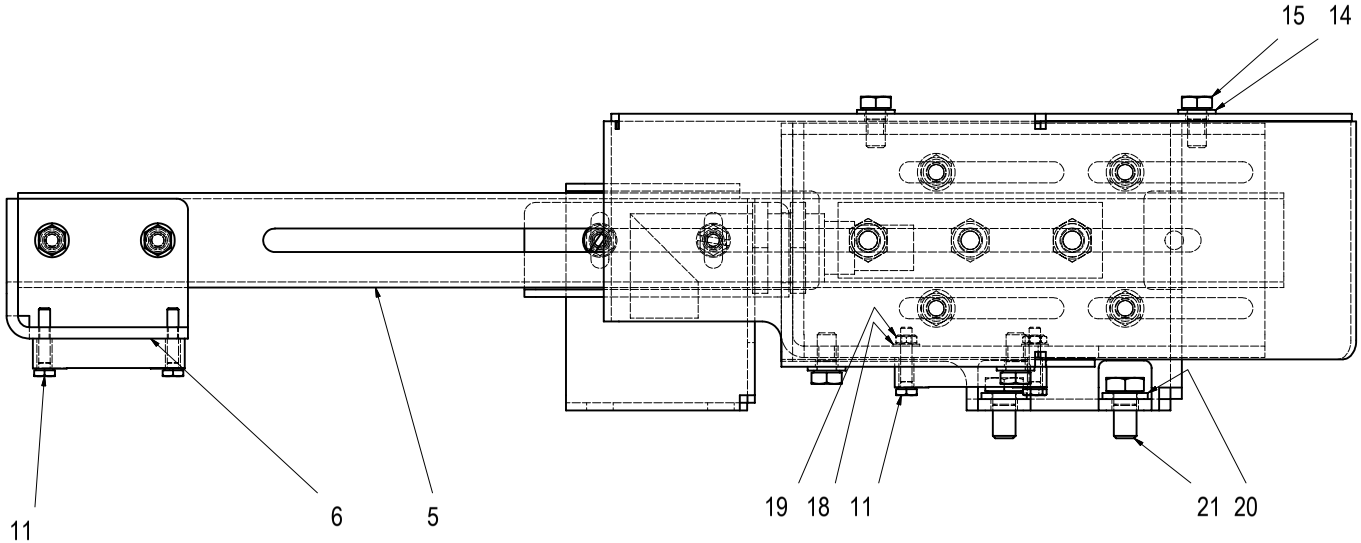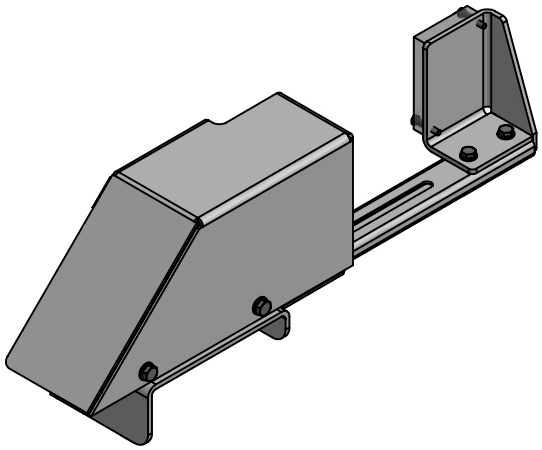
15
14
11
6
5
19
18
11
21
20