Flächen automatisch anpassen, wenn eine Wand versetzt wird

Oft werde ich in meinen Schulungen gefragt, ob sich unter dem Architectural Desktop 2005 Flächen automatisch ändern, wenn man eine umgrenzende Wand verschiebt. Dies ist mit einem klaren Nein zu beantworten.

Allerdings gibt es kleines Workaround, welches solche Änderungsprozeduren relativ elegant ermöglicht.

Die rotmarkierte Wand soll um einen Wert von 1,00 m nach oben verschoben werden. Die darunter liegende Fläche soll sich anpassen.

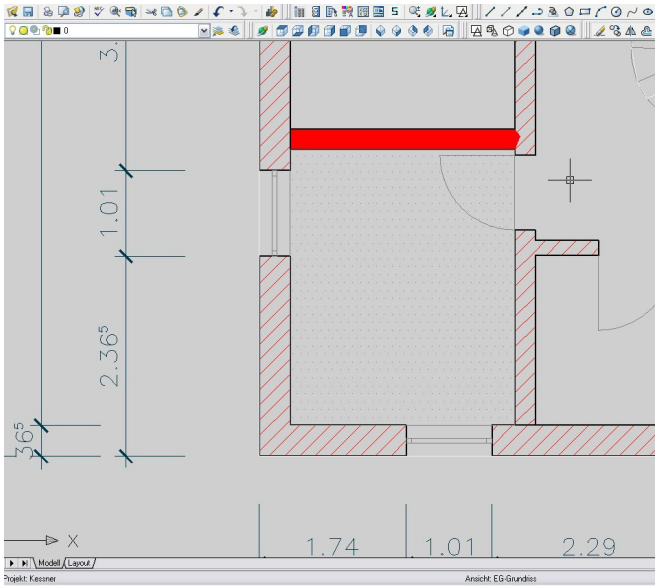

Vielleicht wissen Sie bereits, daß man mehr als nur einen Griff „heiß" machen kann. Und genau auf diese Möglichkeit greifen wir nun zurück.

Klicken Sie bitte die Wand, sowie die Fläche an. Seit dem 2005er Release haben u.a. auch die Flächen neue Griffe, die zwischen den Eckscheitelpukten liegen. Diese haben eine längliche Form und ermöglichen es dem Anwender das Objekt mit einem „Griff" in ihrer Größe zu variieren.

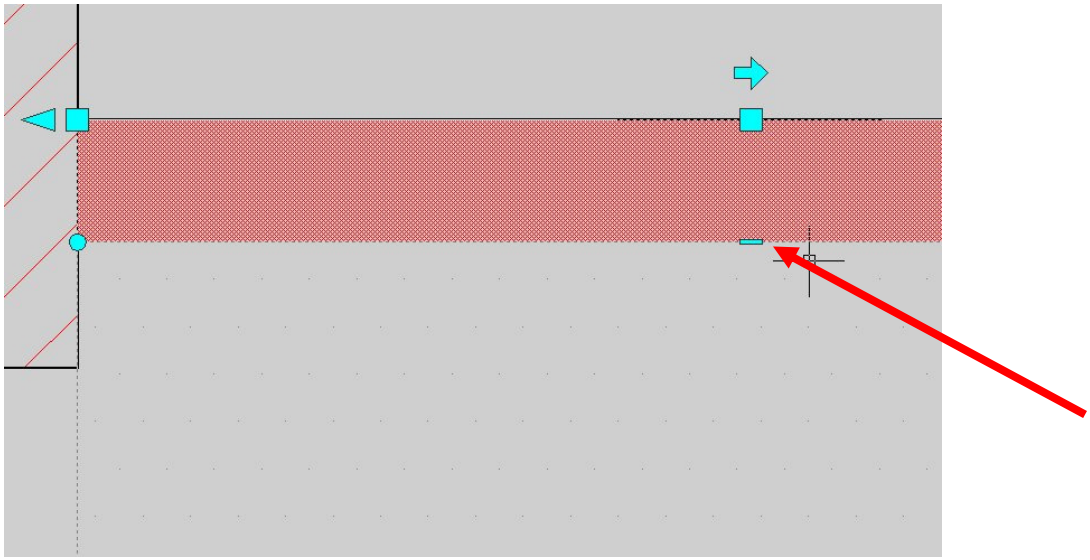

Wählen Sie wie oben dargestellt beide Objekte aus (Wand und Fläche) und drücken nun die Shift-Taste und halten sie gedrückt, während Sie sowohl den mittleren Griff der Wand, sowie den mittleren (länglichen) griff der Fläche auswählen. Beide Griffe werden je nach Ihrer Griffeinstellung rot dargestellt. Sie sind heißgemacht. Lassen Sie nun die Shift-Taste los und klicken nun erneut den mittleren (roten) Griff der wand an und ziehen die Wand nach oben.

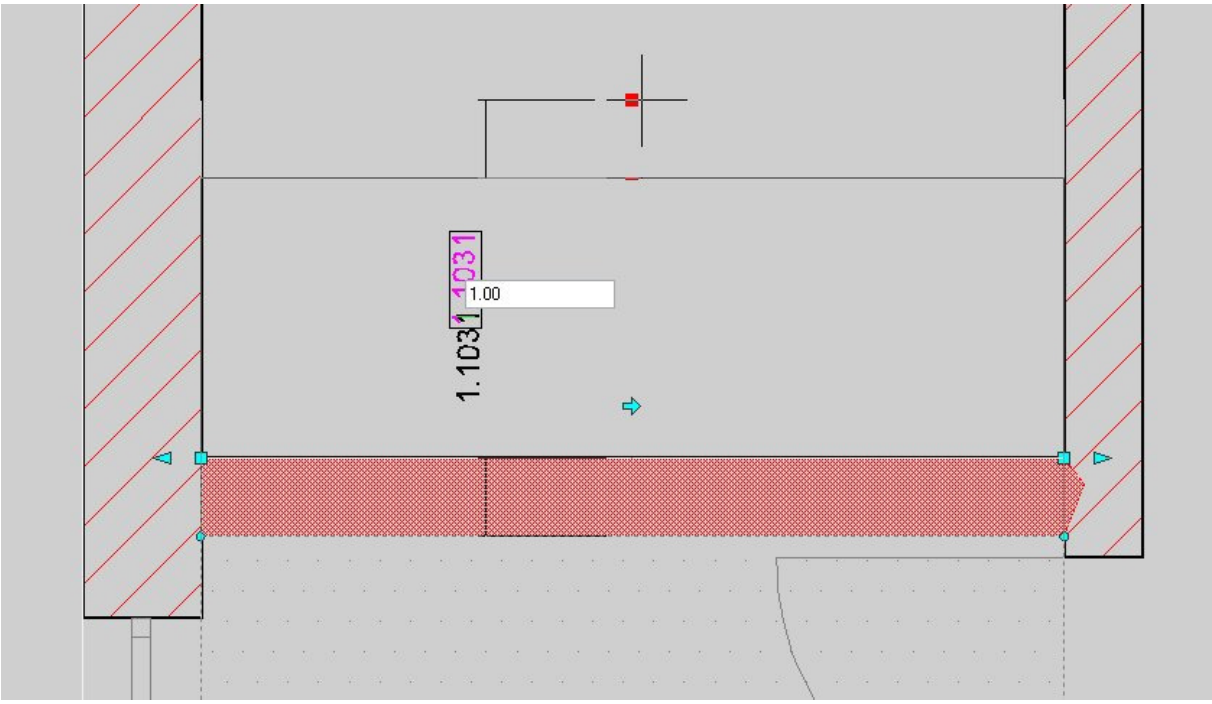

Über die dynamische Bemaßung können Sie den erwünschten Versatz eingeben.
Als Resultat können Sie nun feststellen, daß sich die Wand um einen Meter verschoben hat und die gewählte Fläche um einen Meter gestreckt wurde.

Mario Billep
CAD on demand GmbH
19.11.2004