Lochreihe mit Bohrschablone

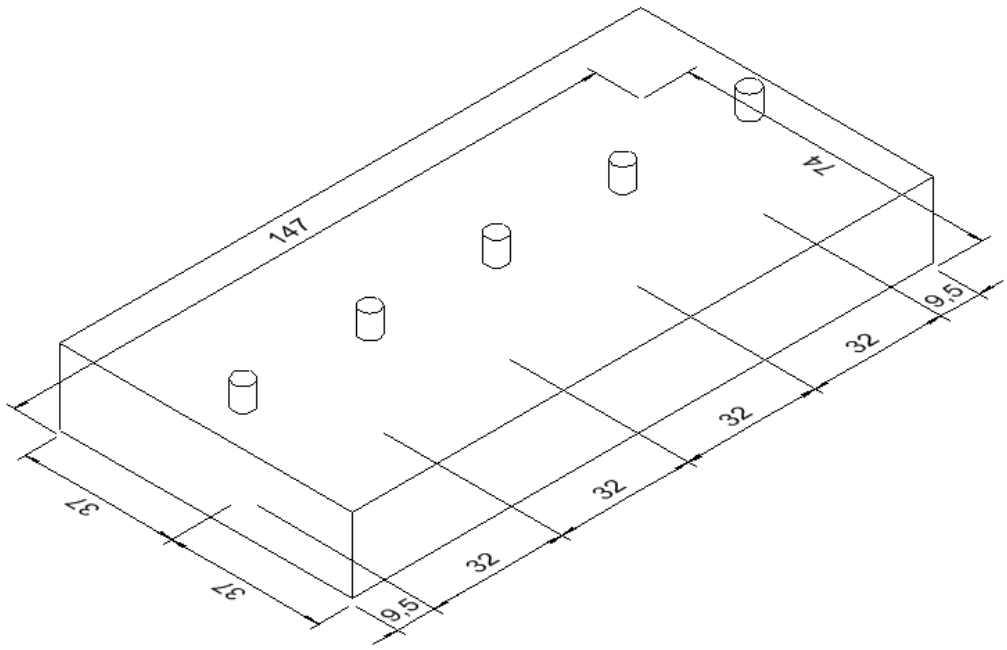

Ansicht der Bohrschablone

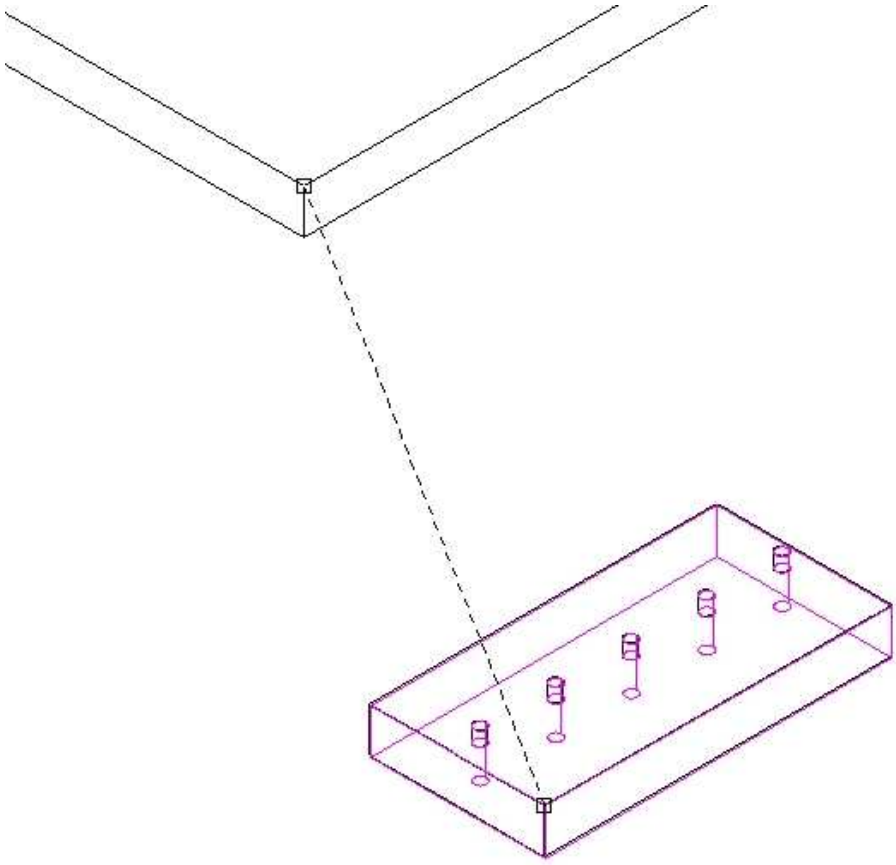

Anfahren der Schablone an Brettecke

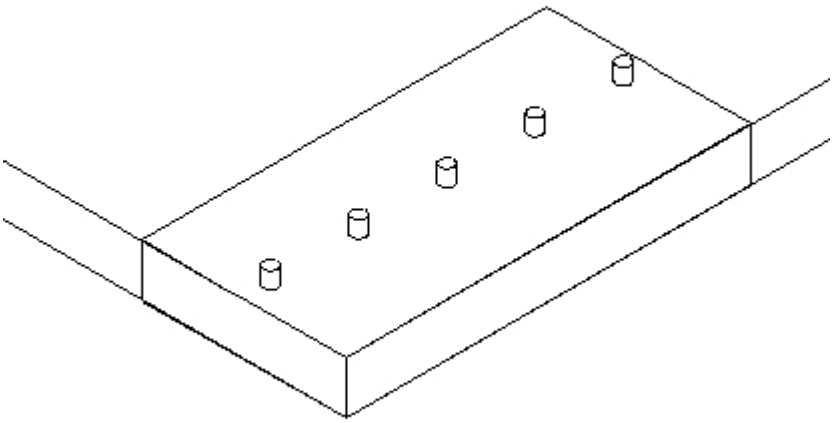

Schablone ist justiert

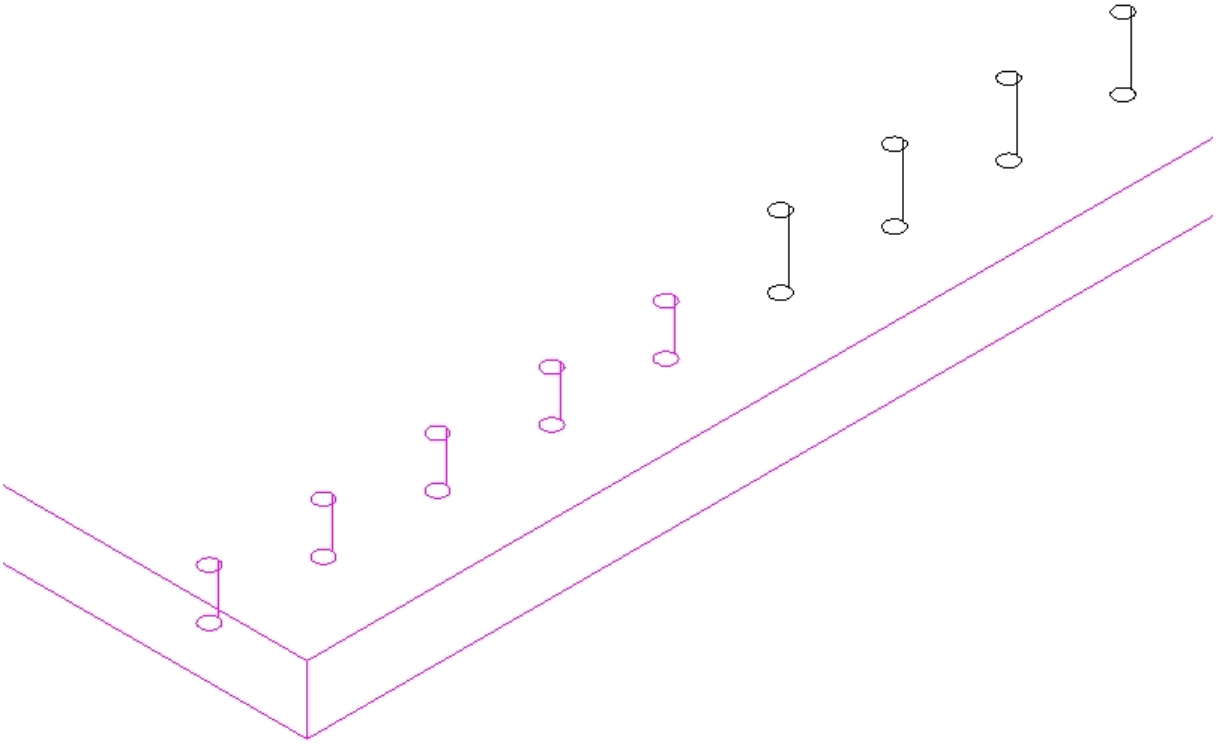

Der Körper der Schablone ist gelöscht, die Bohrzylinder mehrfach linear kopiert und bereits die erste Gruppe subtrahiert. Die Zylinder stehen 6mm über die Oberkante über um sofort zu sehen ob die Subtraktion schon erfolgt ist.