VON EINEM AUTODESK-SCHULUNGSPRODUKT ERSTELLT

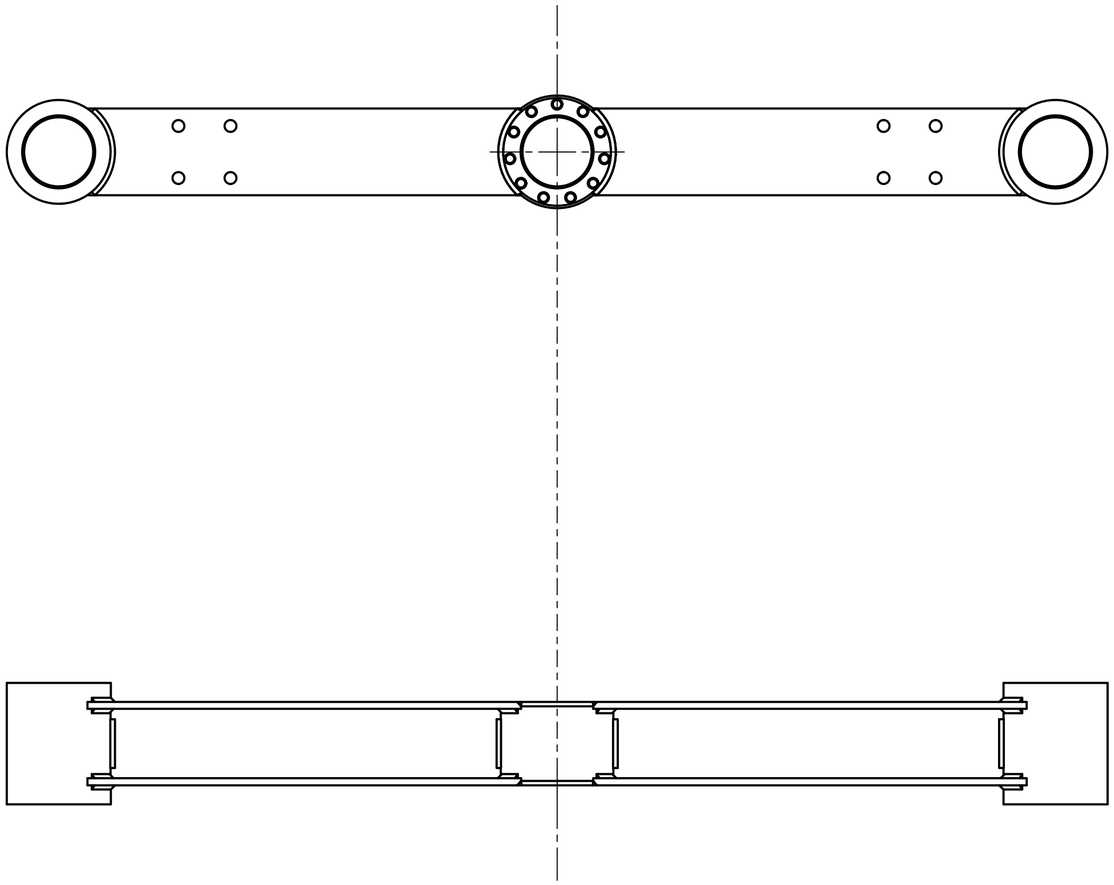

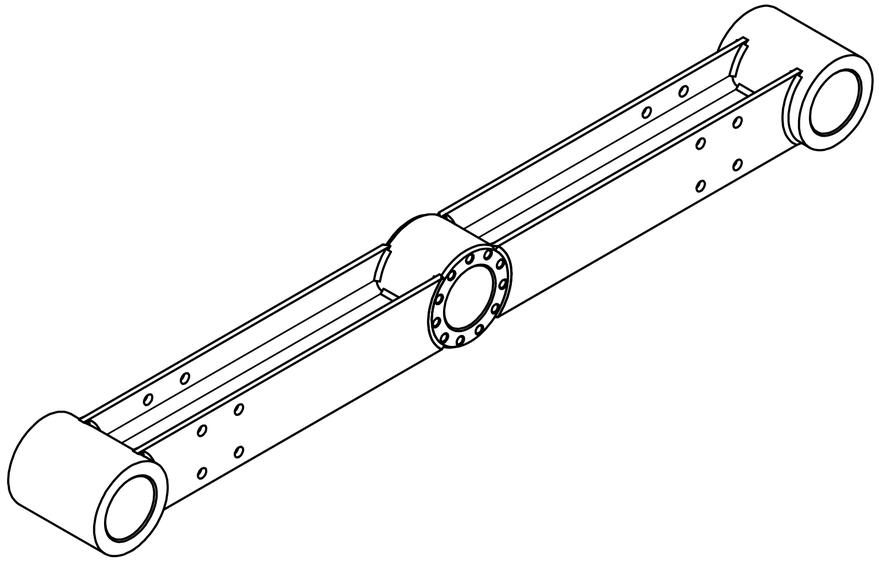

				DIN 2768-mK DIN EN ISO 13920-BF DIN ISO 1302		Maßstab:	Gewicht: -
						Stückzahl:	Material: Geschweißter Stahl (weich)
					DATUM	Name	
				Gezeichnet	27.03.2012		
				Kontrolliert			
				Norm			
							1
							A2
Status	Änderungen	DATUM	Name				

VON EINEM AUTODESK-SCHULUNGSPRODUKT ERSTELLT
VON EINEM AUTODESK-SCHULUNGSPRODUKT ERSTELLT
VON EINEM AUTODESK-SCHULUNGSPRODUKT ERSTELLT