HBB Engineering GmbH
Siemens PLM NX-Spezialist

HBB Engineering GmbH
Salzstraße 9
D-83454 Anger

Telefon +49 (0)8656-98488-0
Telefax +49 (0)8656-98488-88
info@hbb-engineering.de
www.hbb-engineering.de

DM10000 – CATIA Advanced file open

Dieser spezielle Catia V4/V5 – NX-Konverter wurde von Siemens in Zusammenarbeit mit Daimler entwickelt. Er wird von Siemens vertrieben und von Daimler empfohlen / vorgeschrieben. Die Bezeichnung „DM“ im Produktnamen weist auf diese gemeinsame Entwicklung hin.

Im Gegensatz zum „normalen“ Konverter (File > Import > CATIA V4/V5) hat der Adv.-CATIA-File-Open eine erweiterte Funktionalität. Im Einzelnen ist das …

- Direkter nativer Catia V4/V5 Zugriff aus NX heraus (CATPart und CATProduct)
- Geometrie Translation und “healing” Funktion (Geometriekorrekturen im Bereich der Modell-Toleranzen)
- Standalone Funktionalität, d.h. die Catia-Umgebung oder die Catia-Lizenz ist nicht erforderlich.
- “High speed” Import
- Farben und Attribute werden unterstützt (Attribut-Mapping)
- Mit dem Adv.-CATIA-File-open werden Achssysteme, Flächen, Solids, Punkte und Linien übersetzt, auch Solid und Flächen die im „no show“ Bereich liegen, werden ebenfalls im ausgeblendet Modus (no show) importiert. Weiterhin besteht die Möglichkeit die Elemente in ein Daimler Startmodell zu importieren. (siehe Bilder)

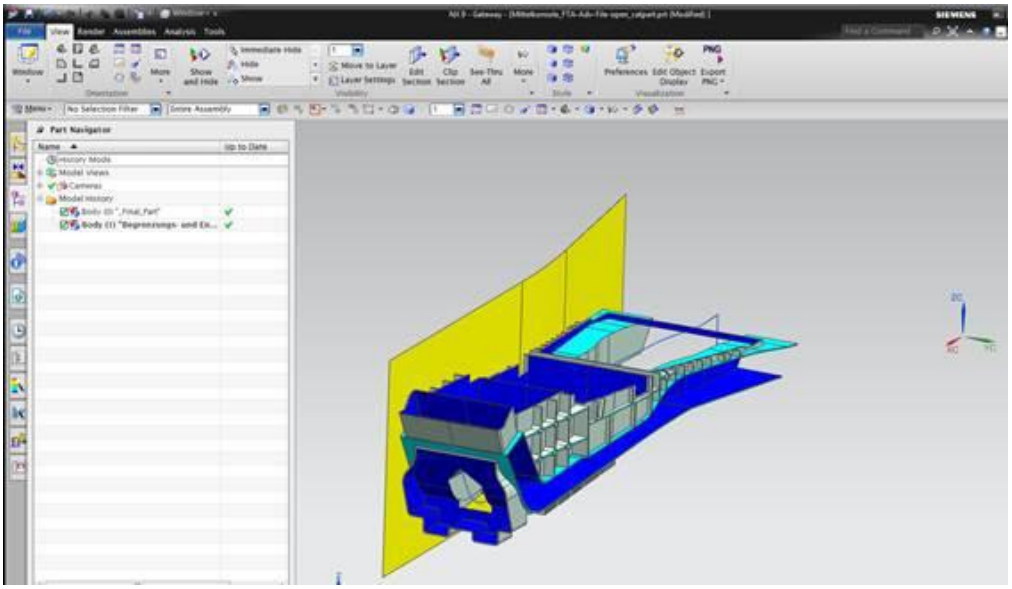

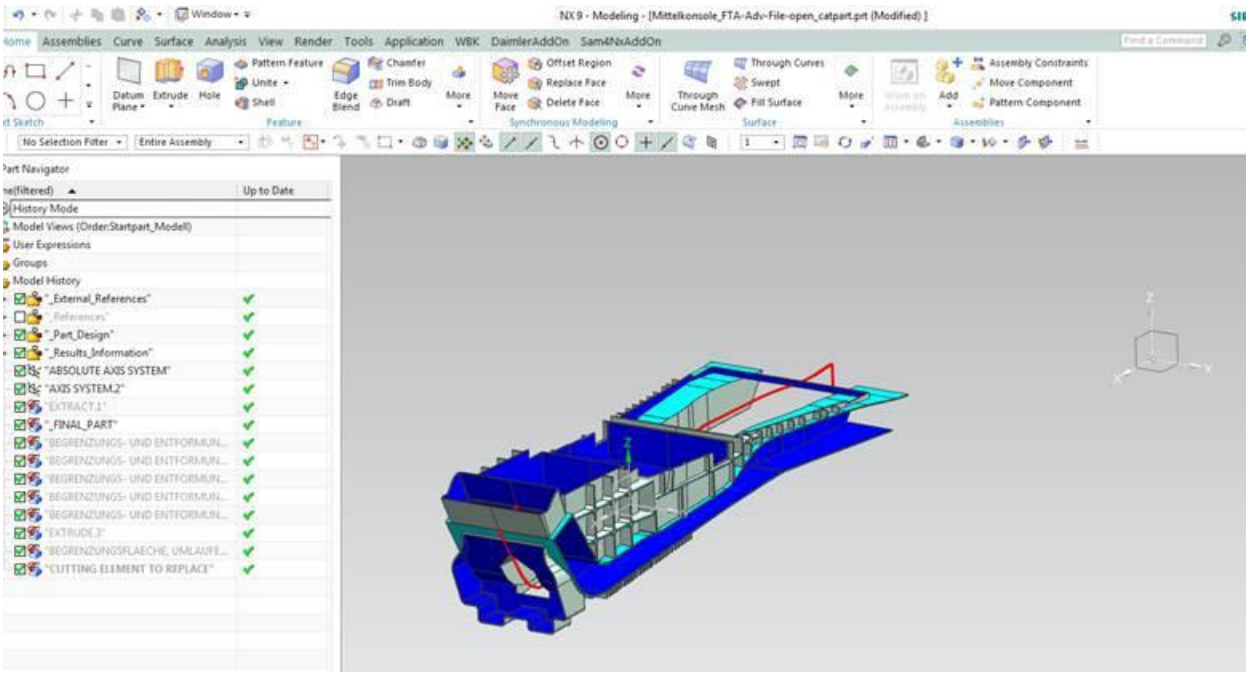

- Der Import von Catia-Daten (catiaV5.def) ist im Daimler Umfeld verboten, da dieser den „normalen“ Siemens Konverter benutzt und nicht den Adv.-CATIA-File-Open. Die Frage, wie Daimler erkennen kann mit welcher Schnittstelle konvertiert wurde, konnte man uns bisher nicht beantworten.

Dieses Produkt ist nur für Daimler Zulieferer (Daimler Supplier) lieferbar. Eine Daimler-Kundennummer ist daher erforderlich.

Eine Information der HBB Engineering GmbH