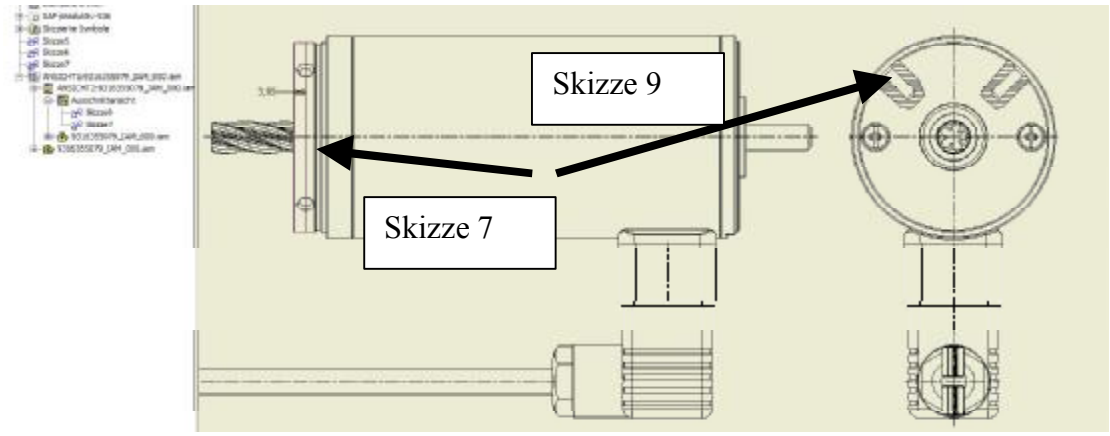

Definition Ausbruchskizze 9 + Begrenzungsskizze 7 in Ansicht

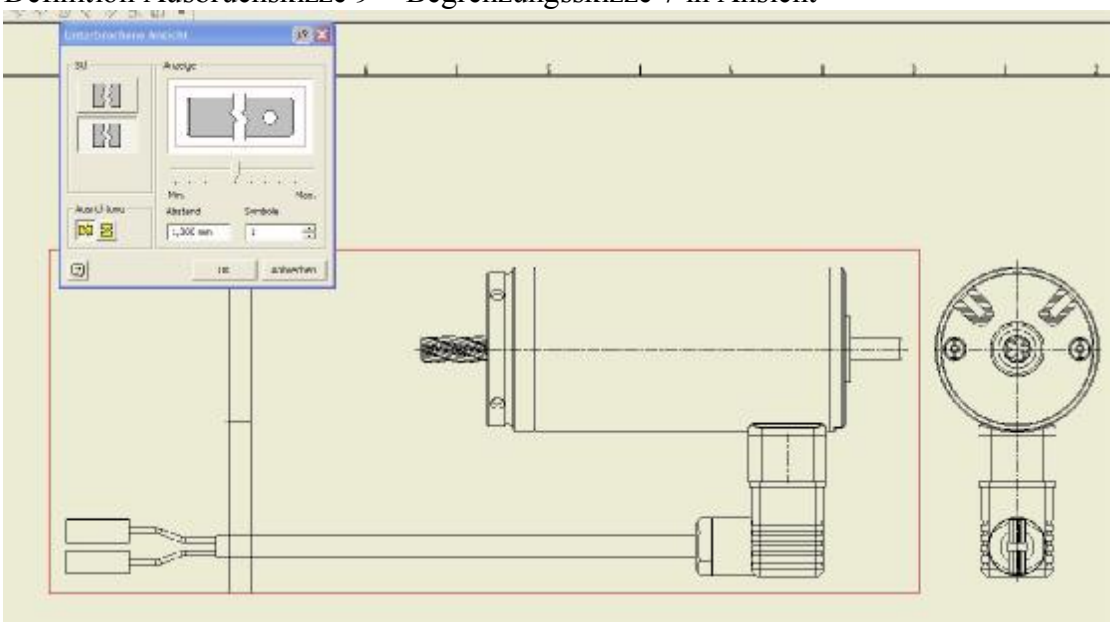
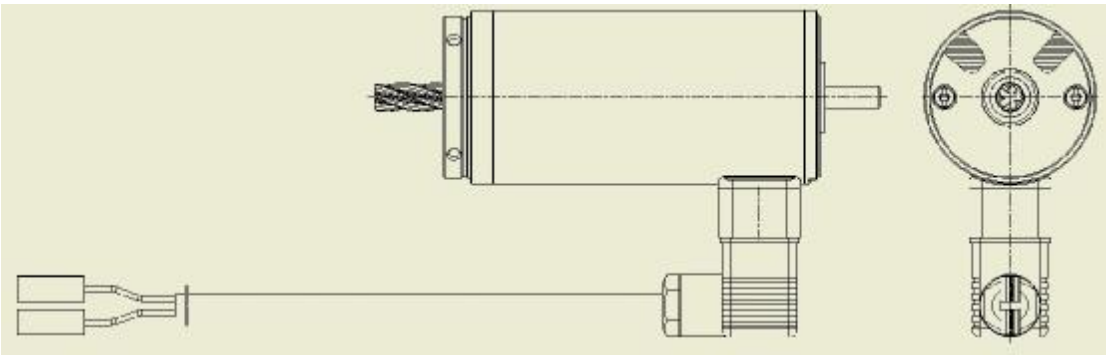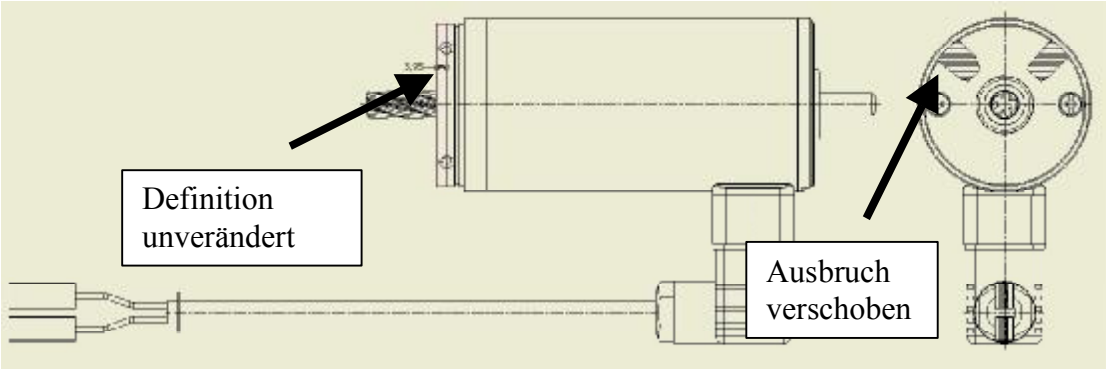
Definition unterbrochene Ansicht weit ausserhalb der Skizze 7