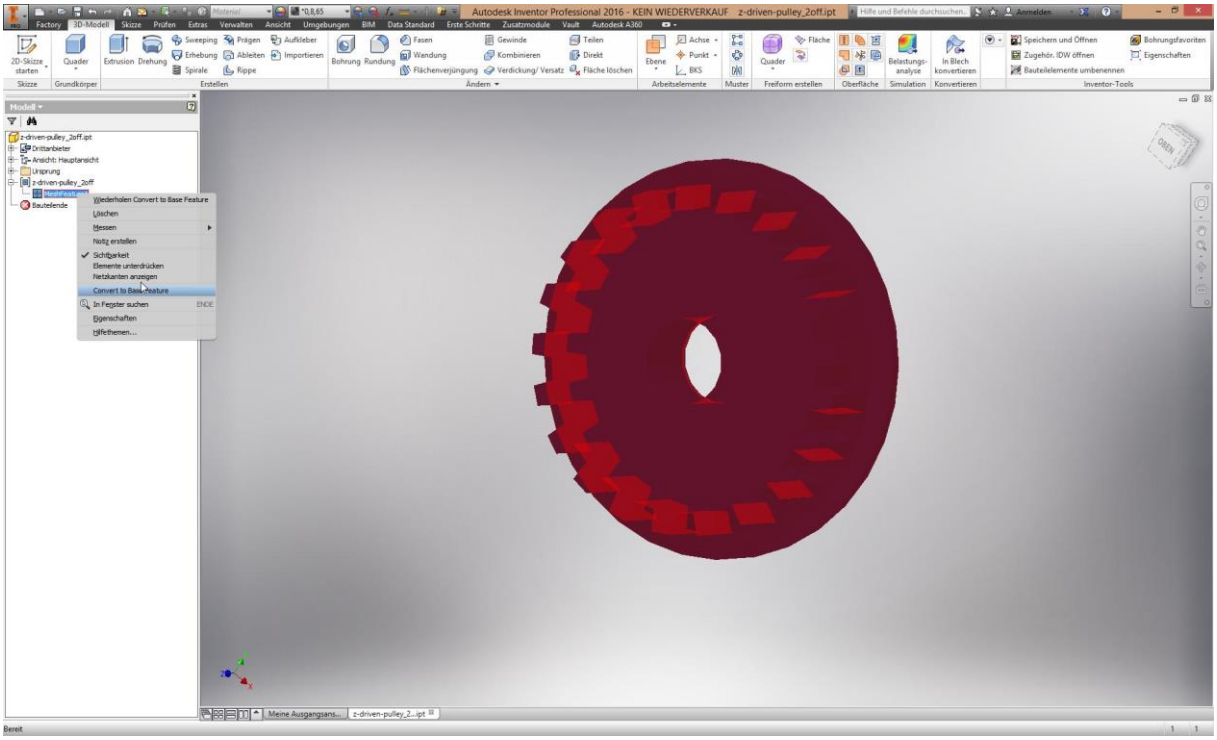
Autodesk Inventor Professional 2016 - KEIN WIEDERVERKAUF z-driven-pulley_2off.ipt
Wiederholen Convert to Base Feature
Löschen
Messen
Notiz erstellen
Sichtbarkeit
Elemente unterdrücken
Netzkanten anzeigen
Convert to Base Feature
In Fegster suchen
Eigenschaften
Öffnen...

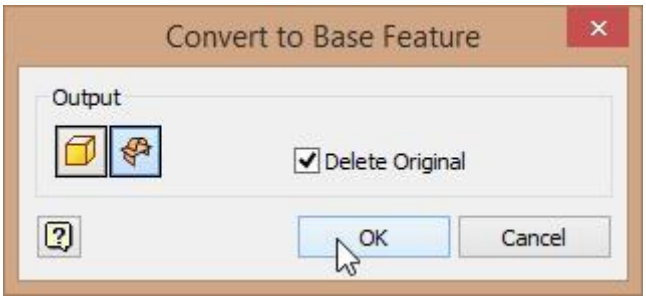
Convert to Base Feature
Output
Delete Original
OK
Cancel

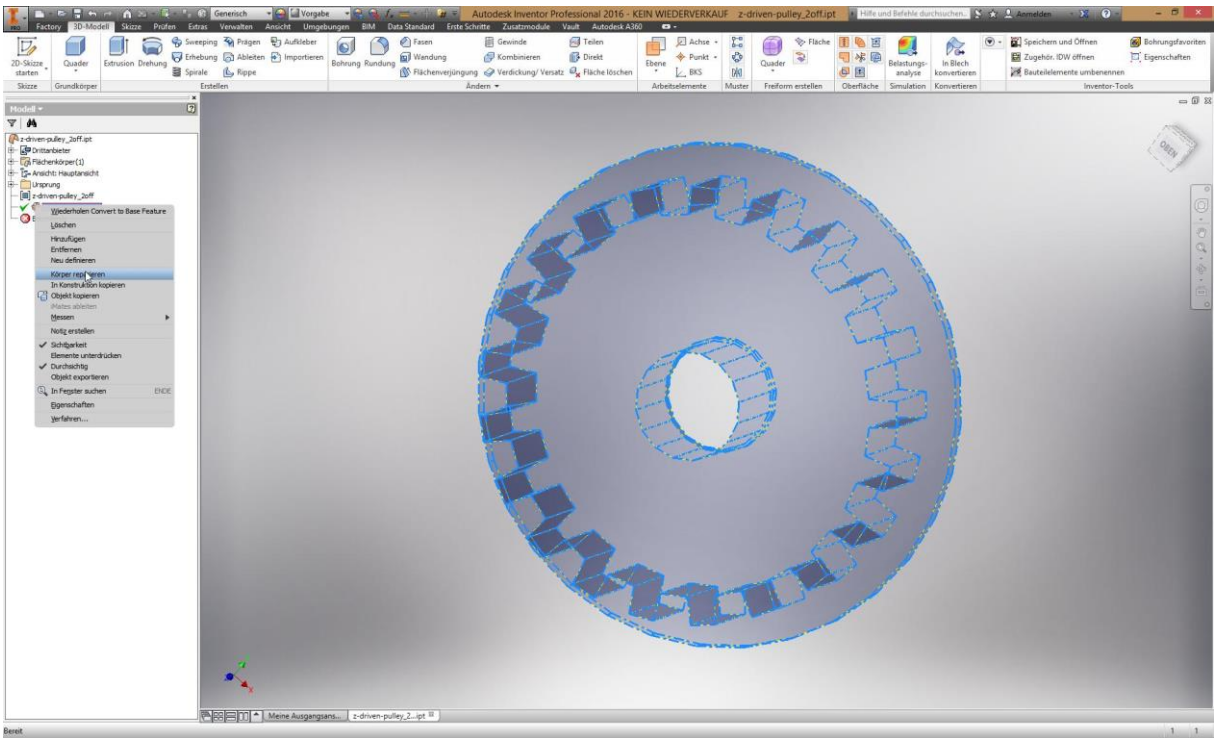
Autodesk Inventor Professional 2016 - KEIN WIEDERVERKAUF z-driven-pulley_2off.ipt
Wiederholen Convert to Base Feature
Löschen
Hinzufügen
Entfernen
Neu definieren
Körper reparieren
In Konstruktion kopieren
Objekt kopieren
Mates ableiten
Messen
Notiz erstellen
Sichtbarkeit
Elemente unterdrücken
Durchsichtig
Objekt exportieren
In Fegster suchen
Eigenschaften
Verfahren...

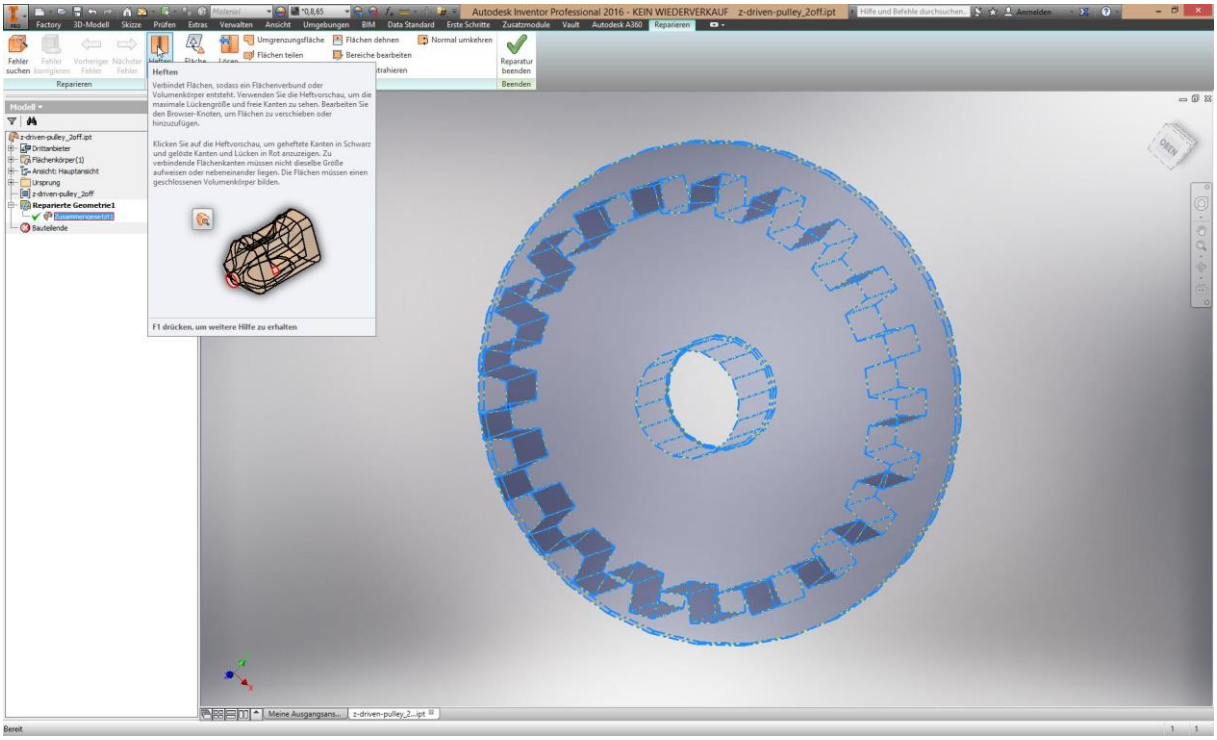
Autodesk Inventor Professional 2016 - KEIN WIEDERVERKAUF z-driven-pulley_2off.ipt
Reparieren
Heften
Verbindet Flächen, sodass ein Flächenverbund oder Volumenkörper entsteht. Verwenden Sie die Heftvorschau, um die maximale Lückengröße und freie Kanten zu sehen. Bearbeiten Sie den Browser-Knoten, um Flächen zu verschieben oder hinzuzufügen.
Klicken Sie auf die Heftvorschau, um geheftete Kanten in Schwarz und gelöste Kanten und Lücken in Rot anzuzeigen. Zu verbindende Flächenkanten müssen nicht dieselbe Größe aufweisen oder nebeneinander liegen. Die Flächen müssen einen geschlossenen Volumenkörper bilden.
F1 drücken, um weitere Hilfe zu erhalten
Reparierte Geometrie1
Bereit

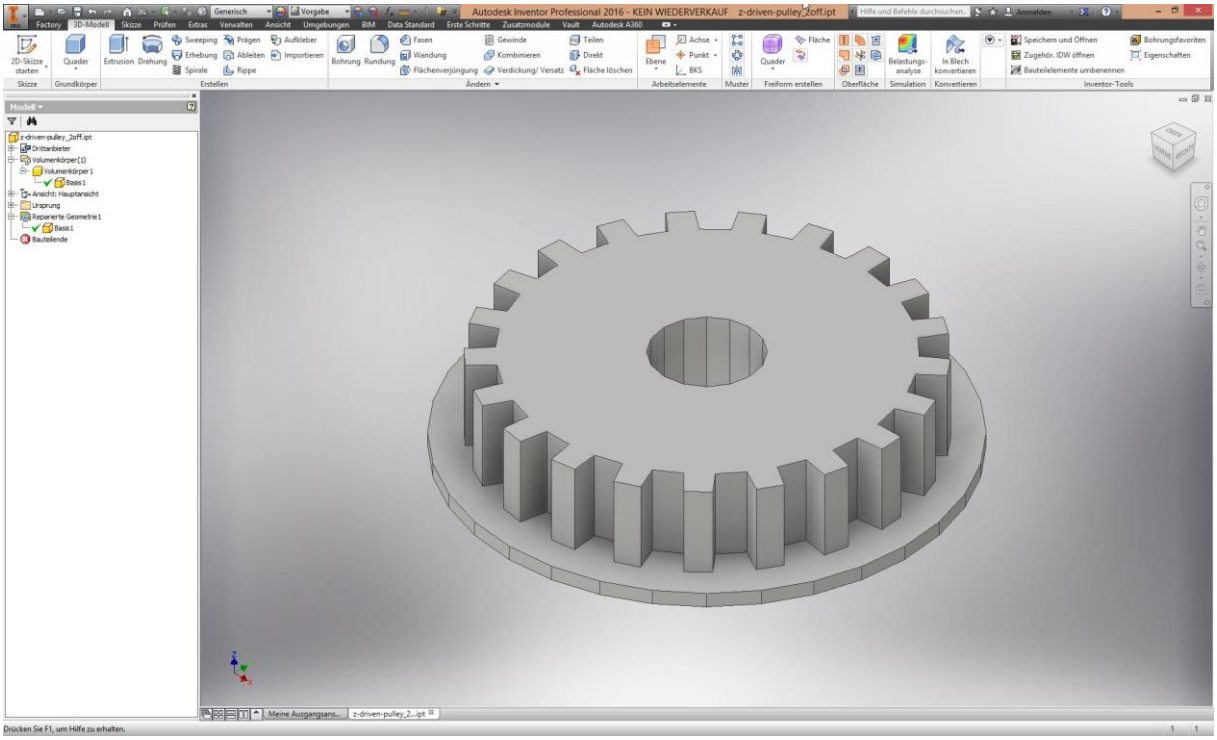
Autodesk Inventor Professional 2016 - KEIN WIEDERVERKAUF z-driven-pulley_2off.ipt
Volumenkörper(1)
Reparierte Geometrie1
Drücken Sie F1, um Hilfe zu erhalten.

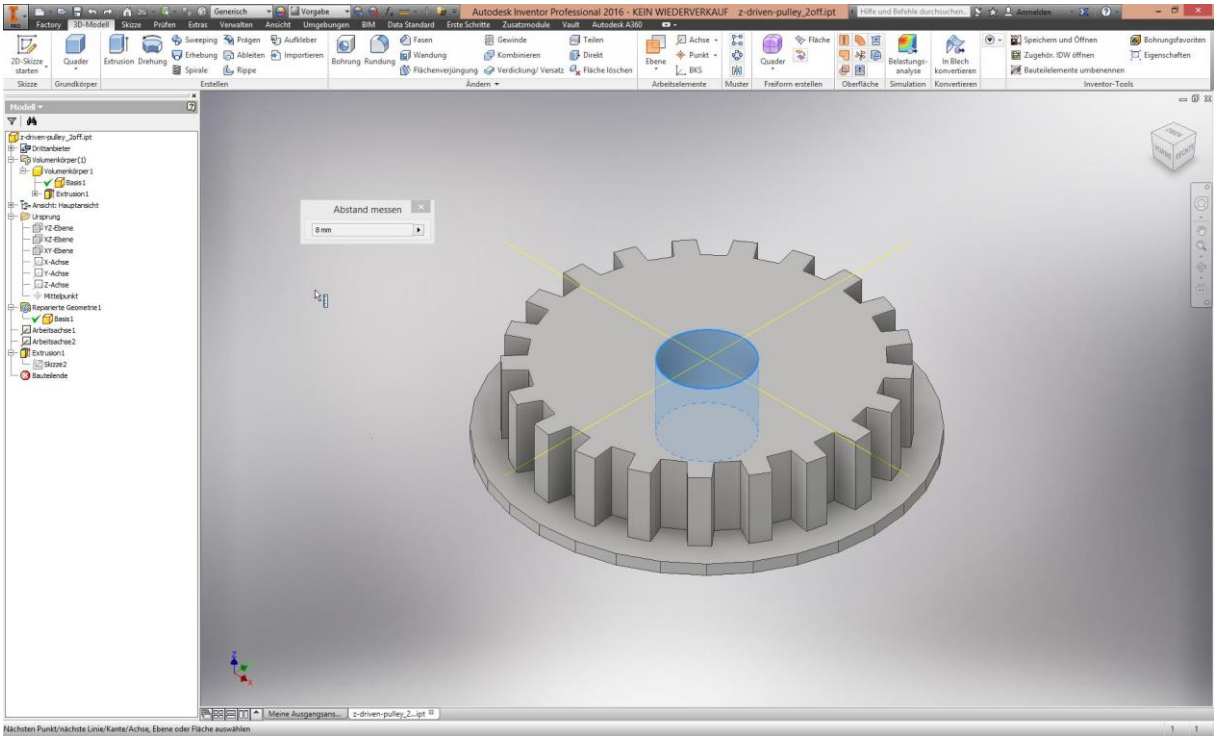
Autodesk Inventor Professional 2016 - KEIN WIEDERVERKAUF z-driven-pulley_2off.ipt
Abstand messen
8 mm
Nächsten Punkt/nächste Linie/Kante/Achse, Ebene oder Fläche auswählen