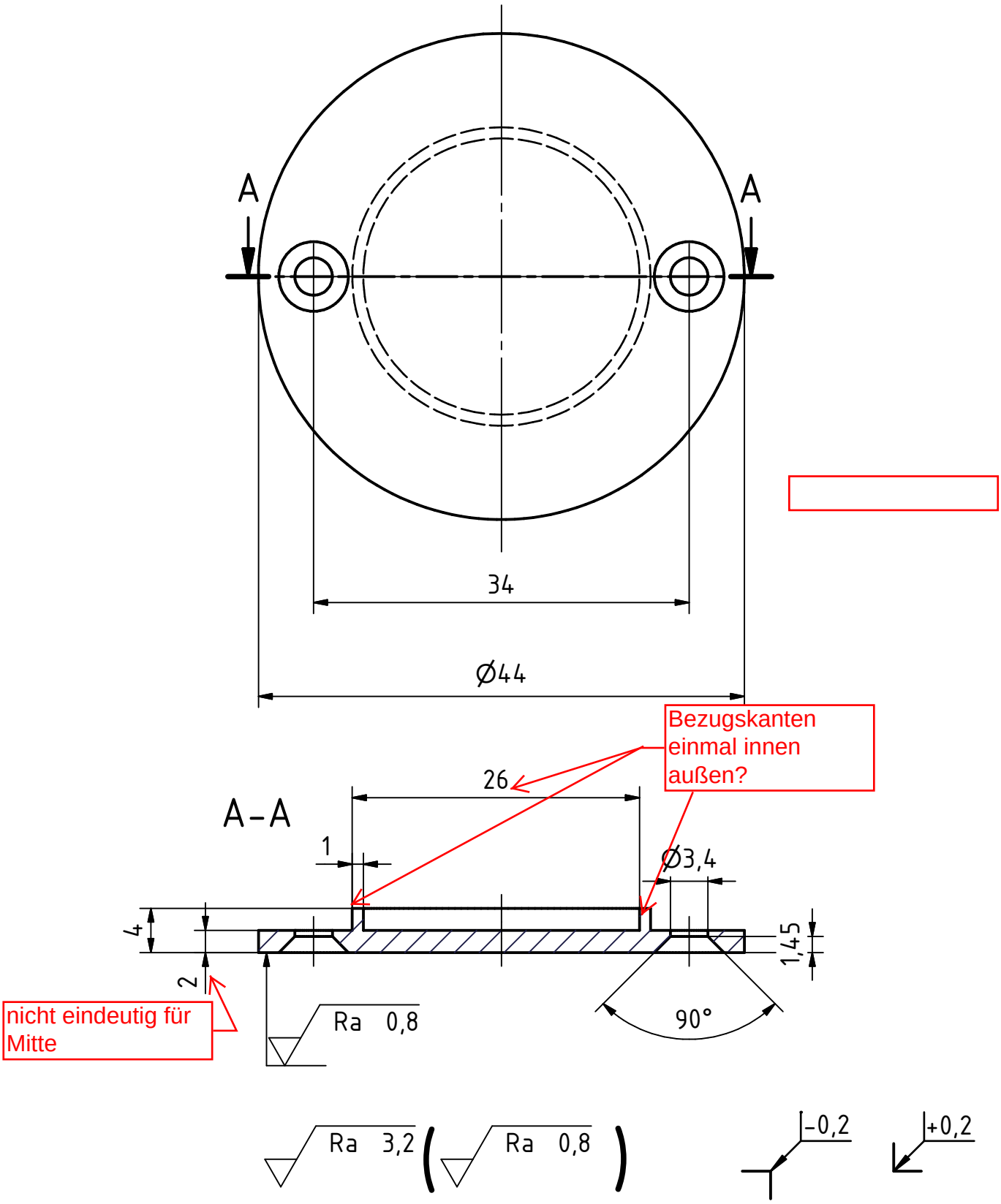

Tolerierung ISO 8015 Oberflächen DIN ISO 1302	Allgemein-toleranzen ISO 2768-mK	Werkstück-kanten DIN ISO 13715	Maßstab 2:1 / Gewicht ca. -
			Werkstoff: EN AW-5083

	Datum	Name
Gez.	21.12.2010	Alex Kasakow
Kontr.		
Norm		

Stat.	Änderungen	Datum	Name

pfs-Erfurt

Schnurspulgerät

Deckel

1

A4