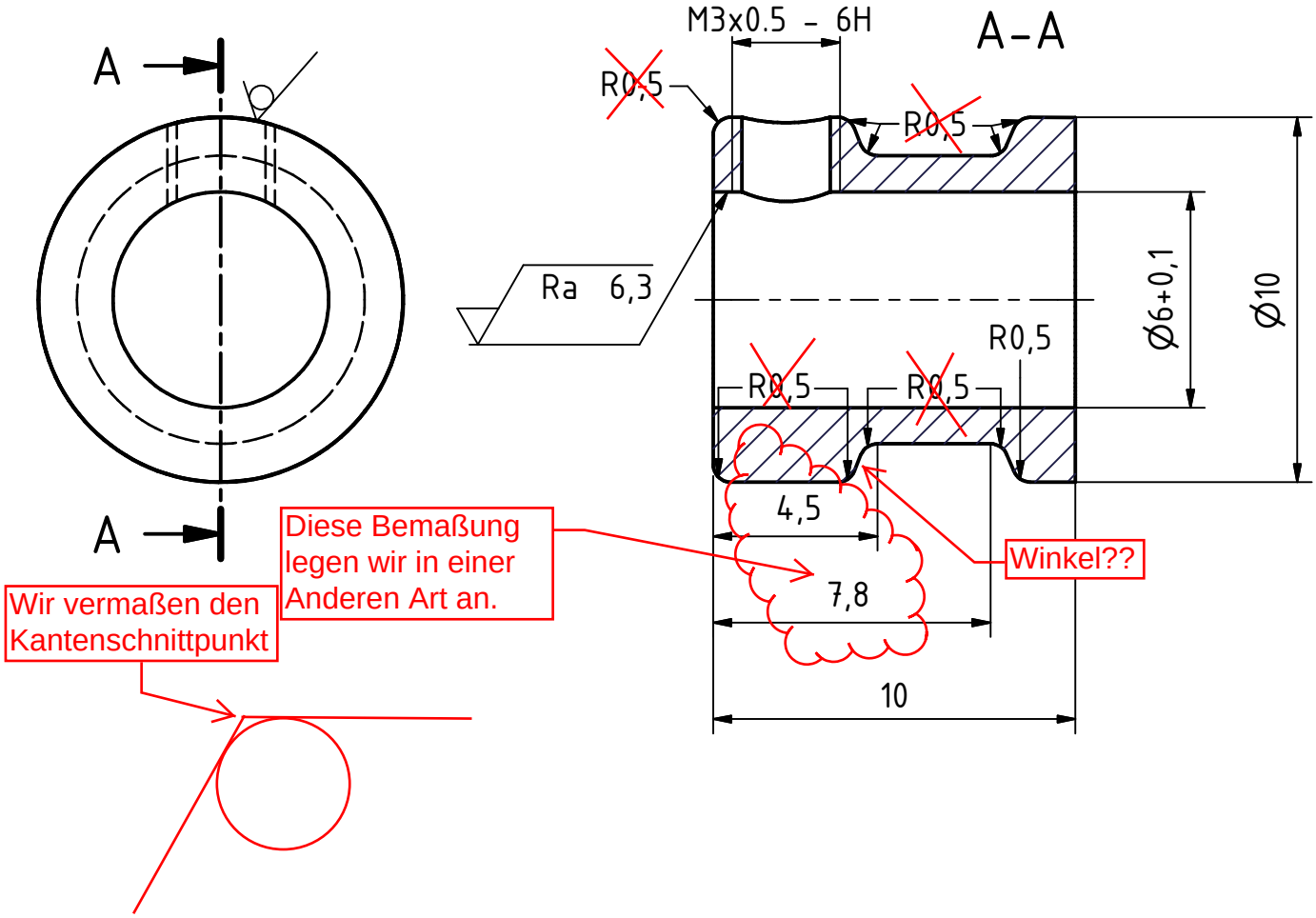

Alle nicht bemaßten Radien: R0,5

Ra 1,6 (Ra 6,3)

-0,2 +0,2

Tolerierung ISO 8015 Oberflächen DIN ISO 1302				Allgemein-toleranzen ISO 2768-mK		Werkstück-kanten DIN ISO 13715	Maßstab 1:2 / Gewicht ca. -
							Werkstoff: ????
					Datum	Name	Schnurspulgerät
				Gez.	21.12.2010	Alex Kasakow	
				Kontr.			
				Norm			
				pfs-Erfurt			Antriebsrad — 1 / A4
Stat.	Änderungen	Datum	Name				