9.61 Rote Detailansicht flicken

Es kann vorkommen, dass eine Detailansicht im CATIA rot wird

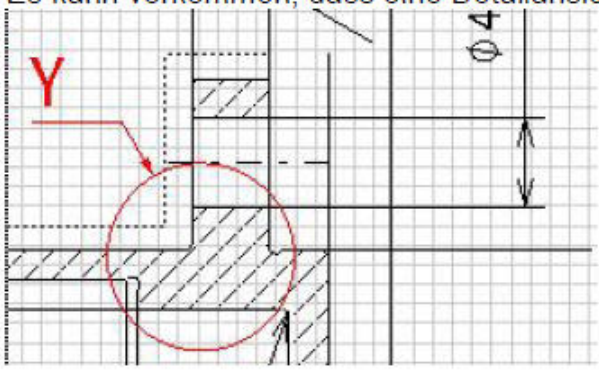

Auf der Detailansicht rechte Maustaste

Objekt
Definition der Ansicht synchronisieren

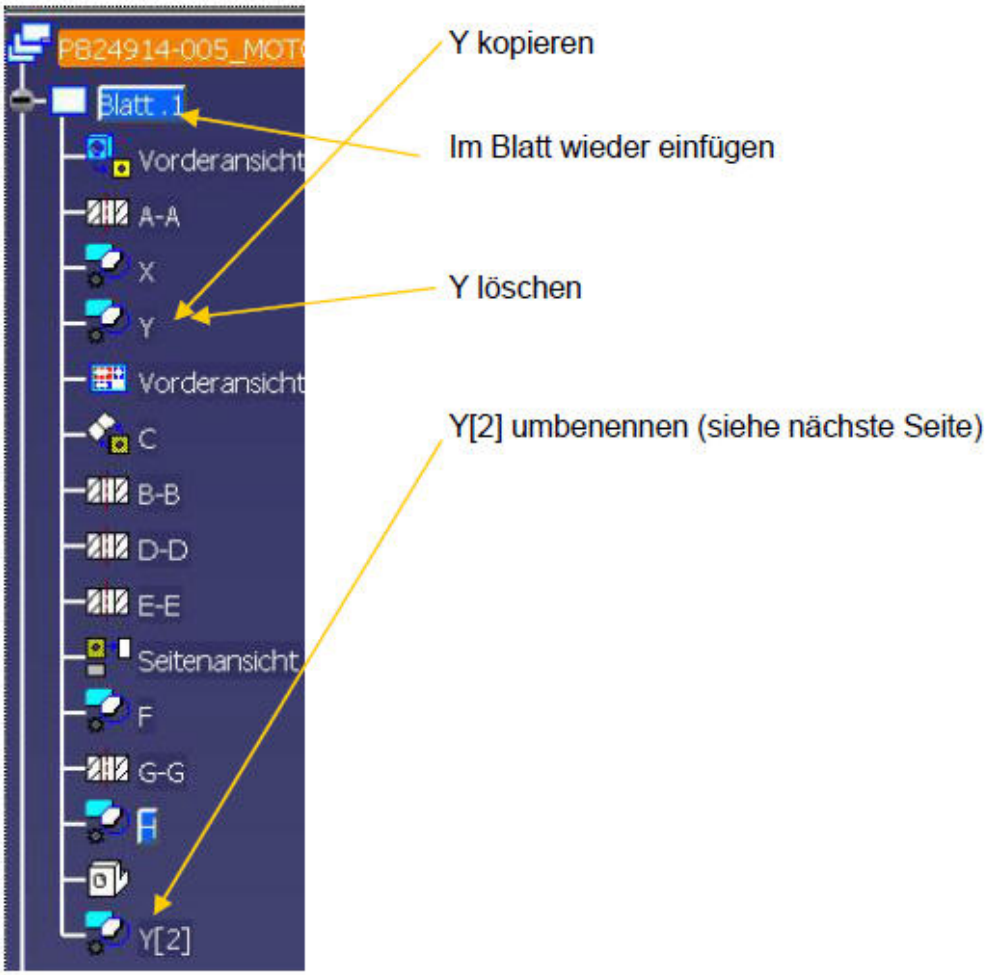

Y[2] Umbenennen Eigenschaften Suffix löschen

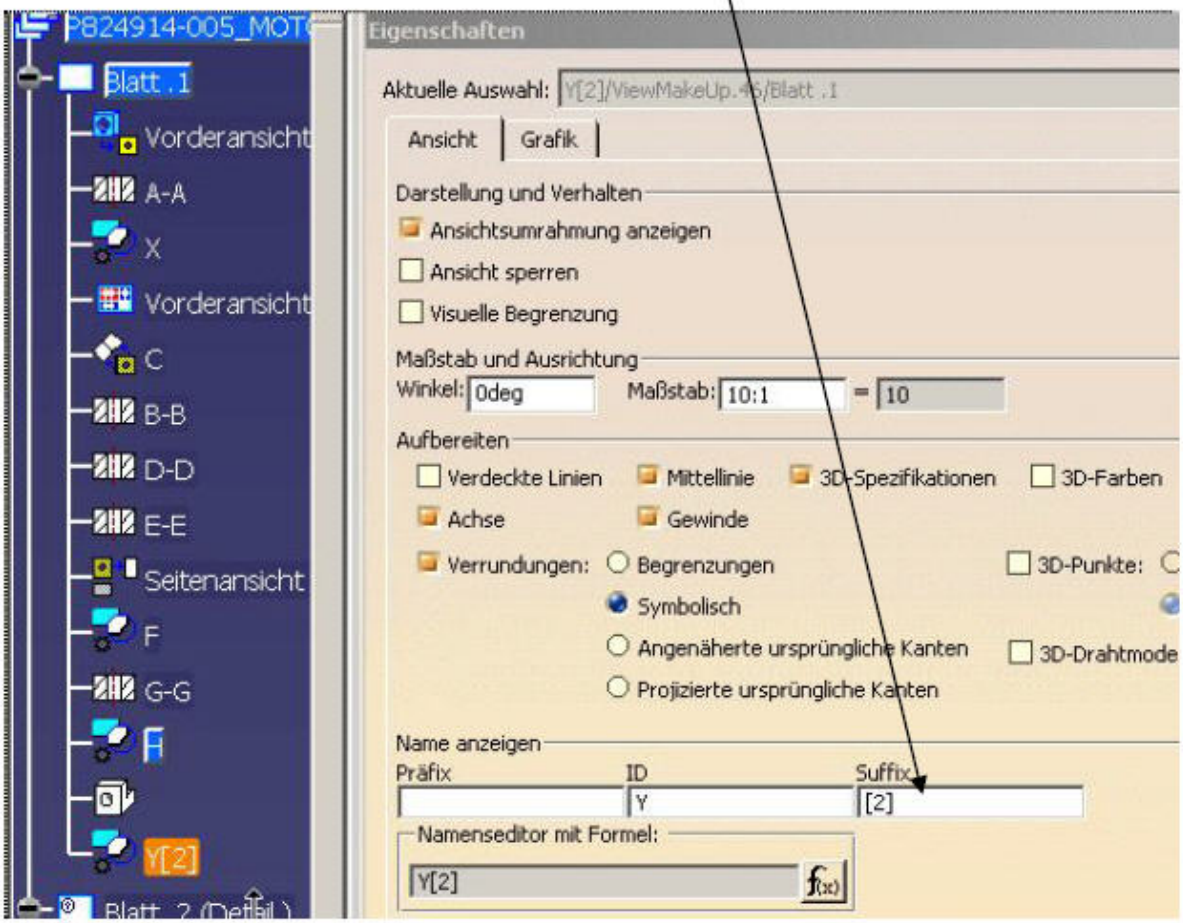
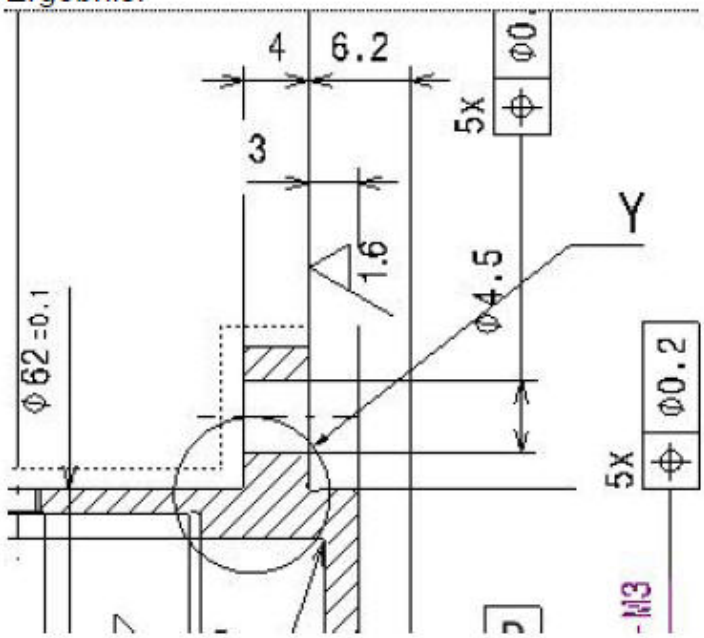
Ergebnis: