Unabhängigkeitsprinzip

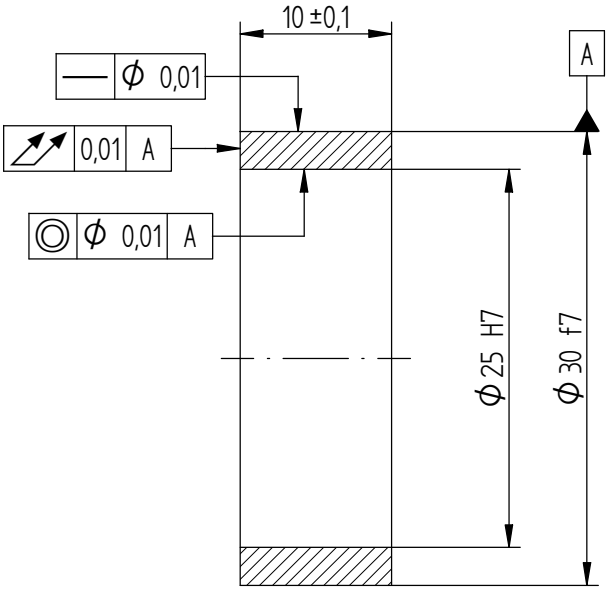

◎ enthält —— (fur für Achse!)

enthält ▱ , ⊥

nur so "rund" wie Passung dies zuläßt ! (darf auch kantig sein)

◯	0,025	bei 30 f7
◯	0,02	bei 25 H7

Unabhängigkeitsprinzip

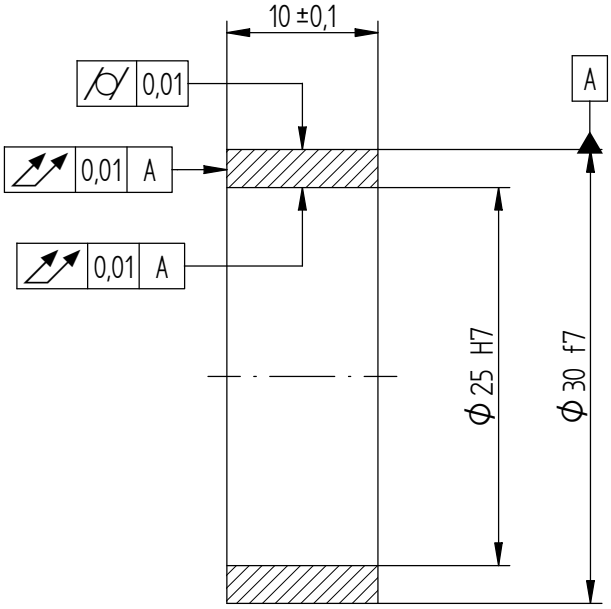

enthält ○ , —

enthält ◎ , ⌭ (○ , —)

enthält ▱ , ⊥

so rund wie Rundheit !

○ 0,01

Hüllprinzip

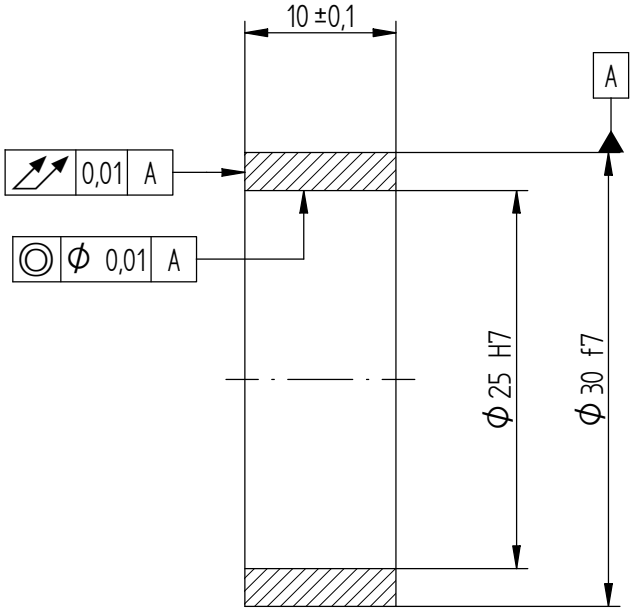

◎	enthält	—— (nur Achse!)

so rund wie Passung zuläßt !
(kann auch kantig sein)

○	0,025	bei 30 f7
○	0,02	bei 25 H7

Hüllprinzip

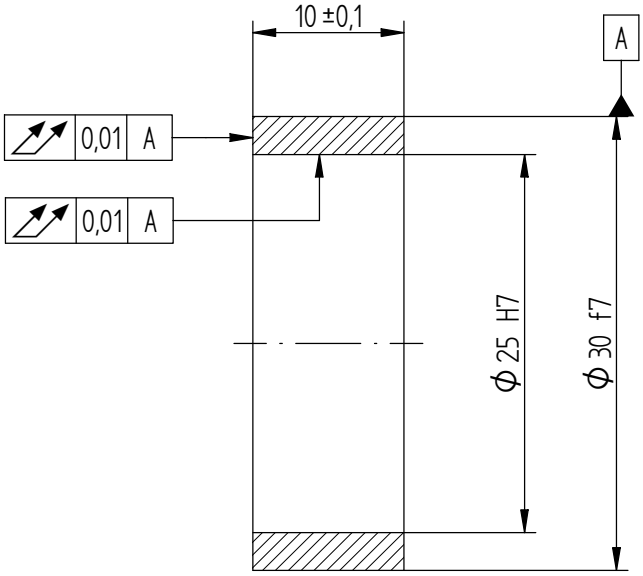

enthält ○ , —

enthält ◎ , ⌀ (○ , —)

enthält ▱ , ⊥

so rund wie Rundheit !

○ 0,01

mit Koaxialitätstoleranz von Φ2

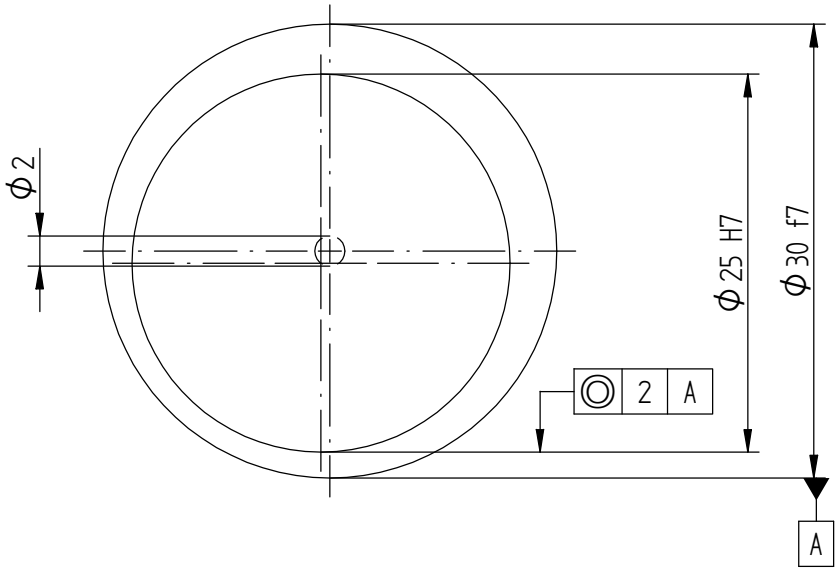
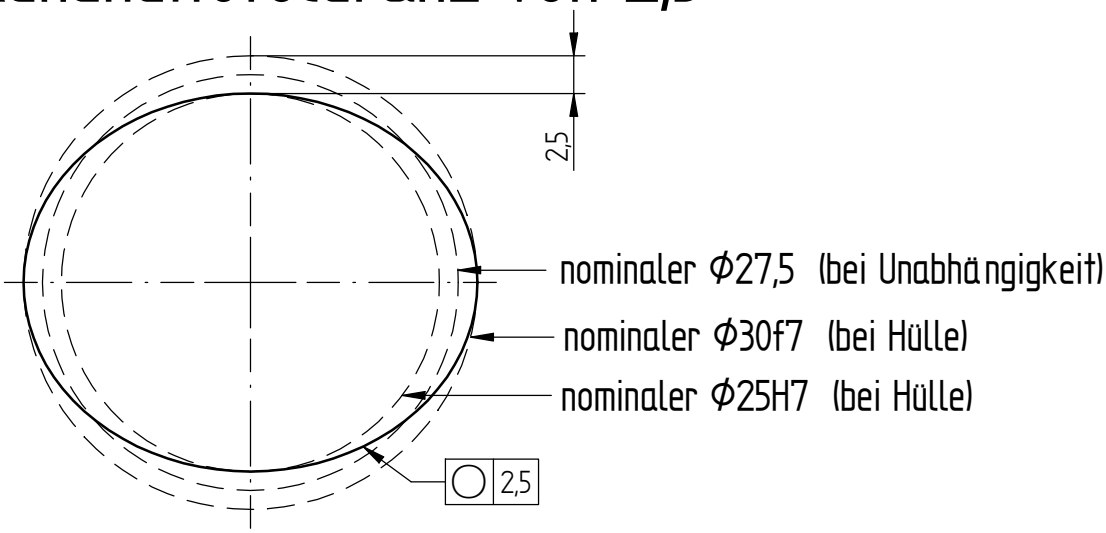
mit Rundheitstoleranz von 2,5