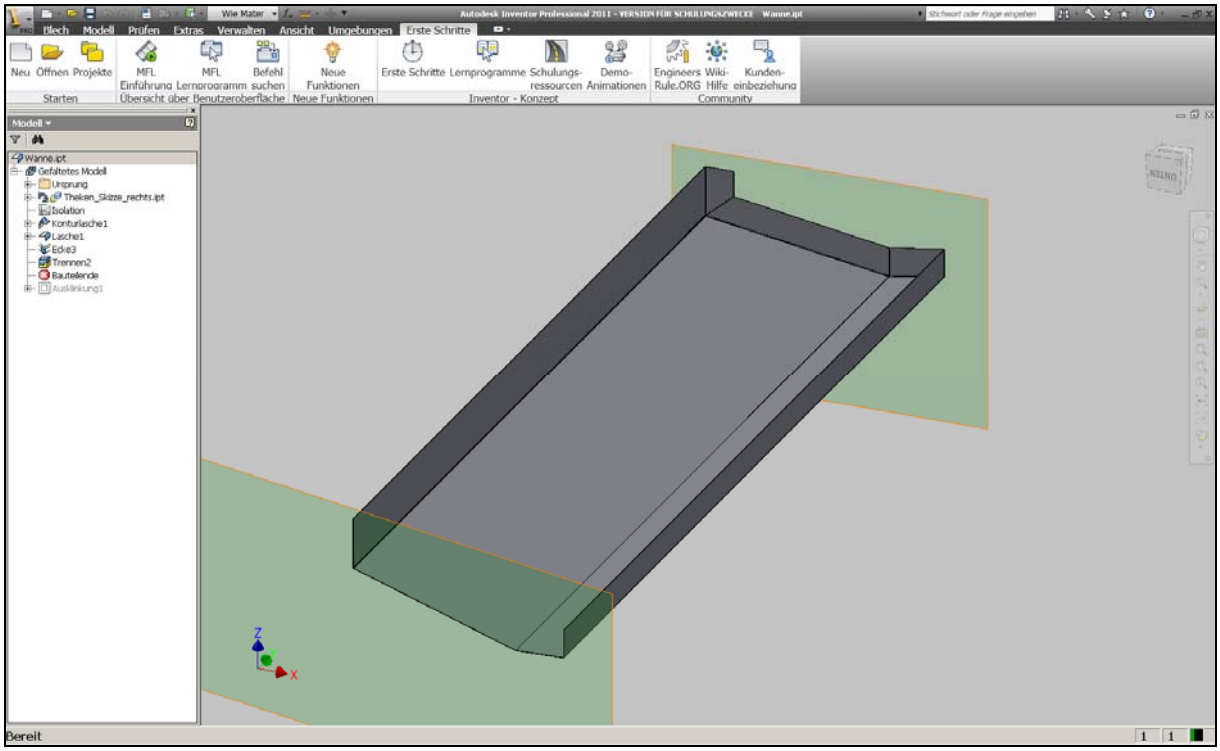
Autodesk Inventor Professional 2011 - VERSION FÜR SCHULUNGSZWECKE Wanne.ipt
Blech Modell Prüfen Extras Verwalten Ansicht Umgebungen Erste Schritte
Neu Öffnen Projekte
Starten
MFL Einführung
MFL Lernprogramm
Befehl suchen
Übersicht über Benutzeroberfläche
Neue Funktionen
Neue Funktionen
Erste Schritte
Lernprogramme
Schulungs-ressourcen
Demo-Animationen
Inventor - Konzept
Engineers Rule.ORG
Wiki-Hilfe
Kunden-einbeziehung
Community
Modell
Wanne.ipt
Gefaltetes Modell
Ursprung
Theken_Skizze_rechts.ipt
Isolation
Konturlasche1
Lasche1
Ecke3
Trennen2
Bauteilende
Ausklinkung1
Bereit

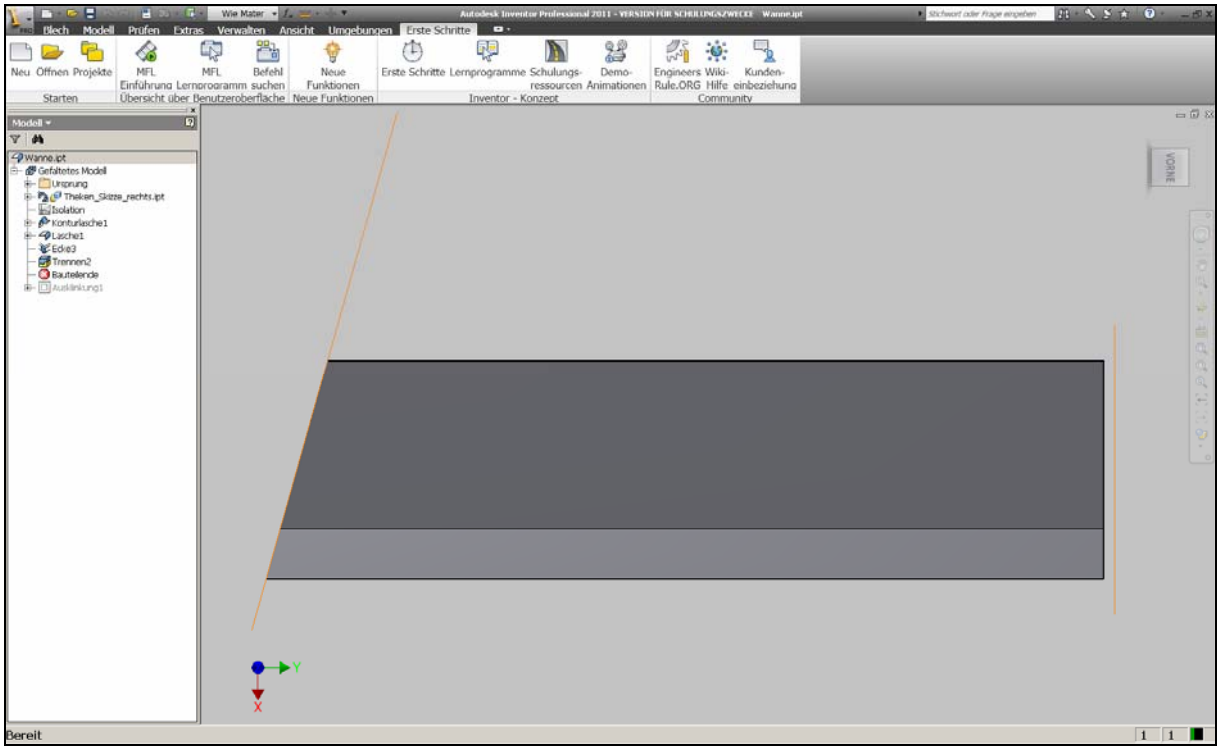
Autodesk Inventor Professional 2011 - VERSION FÜR SCHULUNGSZWECKE Wanne.ipt
Blech Modell Prüfen Extras Verwalten Ansicht Umgebungen Erste Schritte
Neu Öffnen Projekte
Starten
MFL Einführung
MFL Lernprogramm
Befehl suchen
Übersicht über Benutzeroberfläche
Neue Funktionen
Neue Funktionen
Erste Schritte
Lernprogramme
Schulungs-ressourcen
Demo-Animationen
Inventor - Konzept
Engineers Rule.ORG
Wiki-Hilfe
Kunden-einbeziehung
Community
Modell
Wanne.ipt
Gefaltetes Modell
Ursprung
Theken_Skizze_rechts.ipt
Isolation
Konturlasche1
Lasche1
Ecke3
Trennen2
Bauteilende
Ausklinkung1
VORNE
Bereit

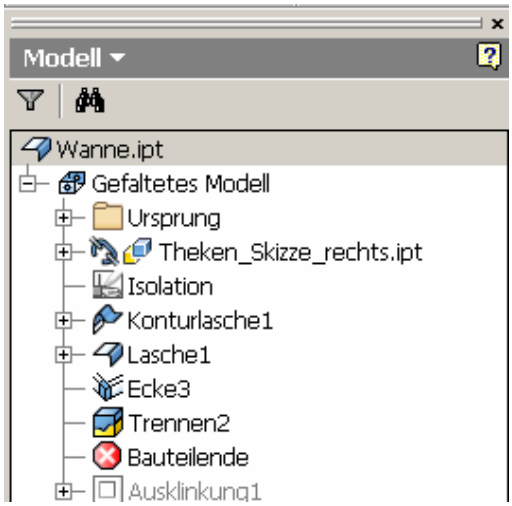
Modell
Wanne.ipt
Gefaltetes Modell
Ursprung
Theken_Skizze_rechts.ipt
Isolation
Konturlasche1
Lasche1
Ecke3
Trennen2
Bauteilende
Ausklinkung1