6.29 Die Kehlnahtverbindung einer Laufrollengabel ist für eine zwischen $F_{min} = 1{,}0$ kN und $F_{max} = 3{,}0$ kN schwellend wirkende Radlast auf Dauerhaltbarkeit zu prüfen. Auftretende Stöße sind dabei bereits berücksichtigt. Die Bauteile sind aus S235JR.

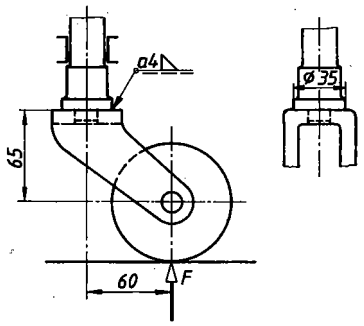

6.30 Der Kehlnahtanschluss einer Umlenkrollen-Gabel ist für eine schwellend auftretende Seilkraft $F = 5$ kN auf Dauerhaltbarkeit zu prüfen. Auftretende mittlere Stöße sind durch einen Betriebsfaktor (entsprechend $K_A = 1{,}35$) zu berücksichtigen. Die Bauteile sind aus S235JR.

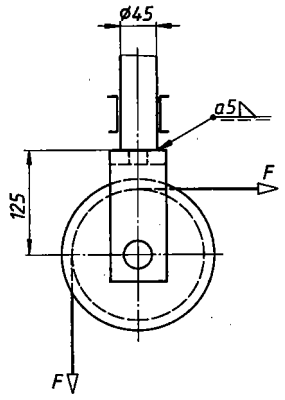

6.31 Die Kehlnähte A und B eines Führungskonsols aus S235JRG2 sind für eine mit leichten Stößen (entsprechend $K_A = 1{,}1$) auftretende Wechselkraft $F = \pm 5{,}6$ kN auf Dauerhaltbarkeit zu prüfen.

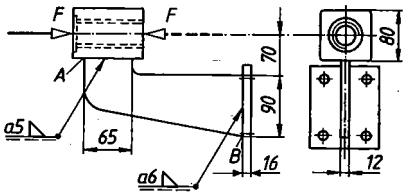
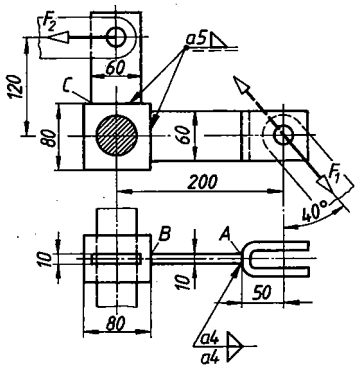
6.32 Die Kehlnähte A, B und C eines geschweißten Winkelhebels aus S235JRG2 sind für eine mit mittleren Stößen (entsprechend $K_A = 1{,}35$) schwellend auftretende Stangenkraft $F_1 = 2{,}5$ kN auf Dauerhaltbarkeit zu prüfen.