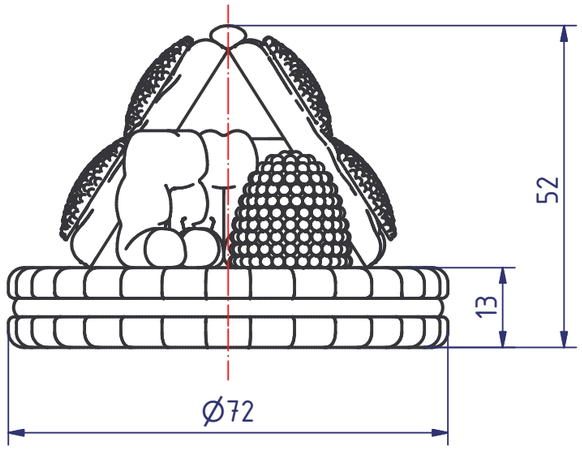

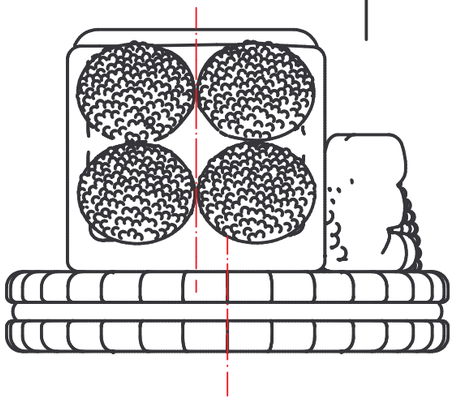

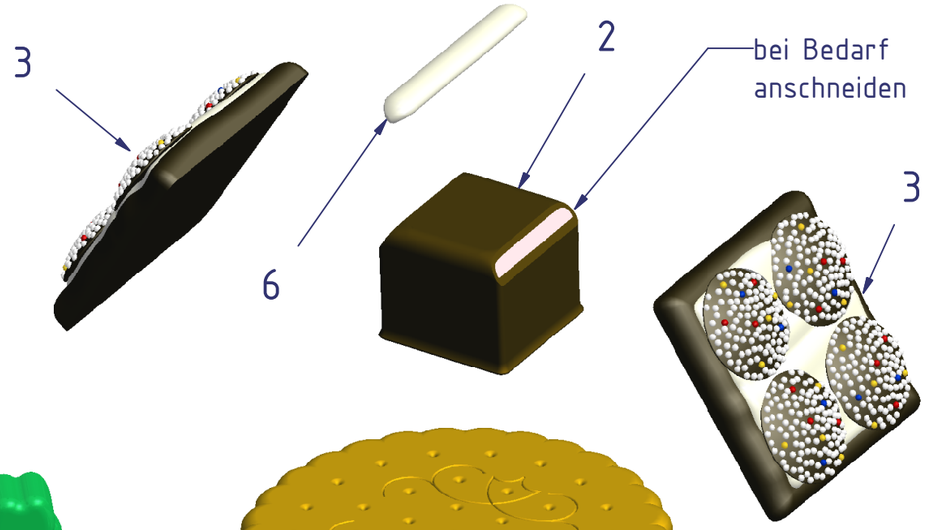

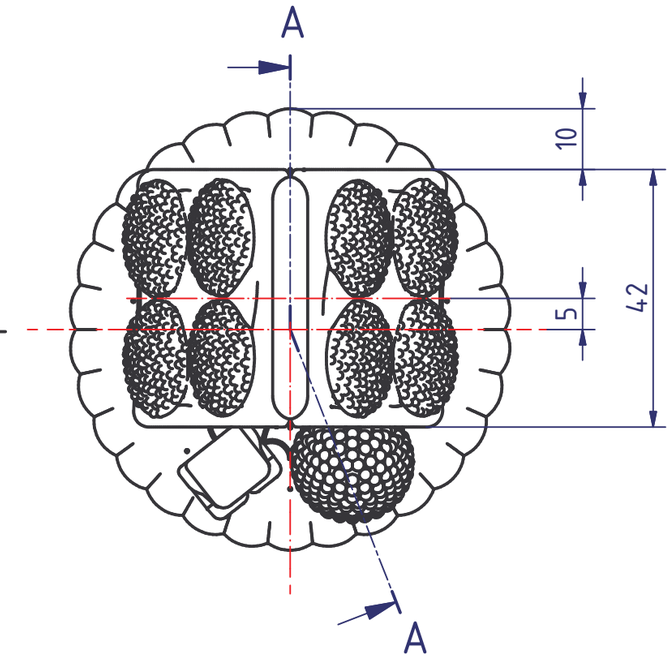

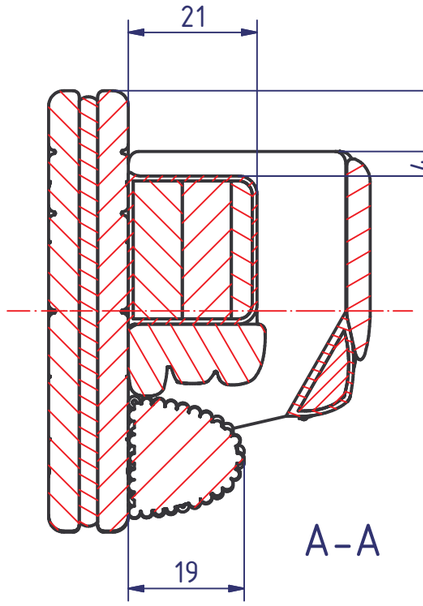

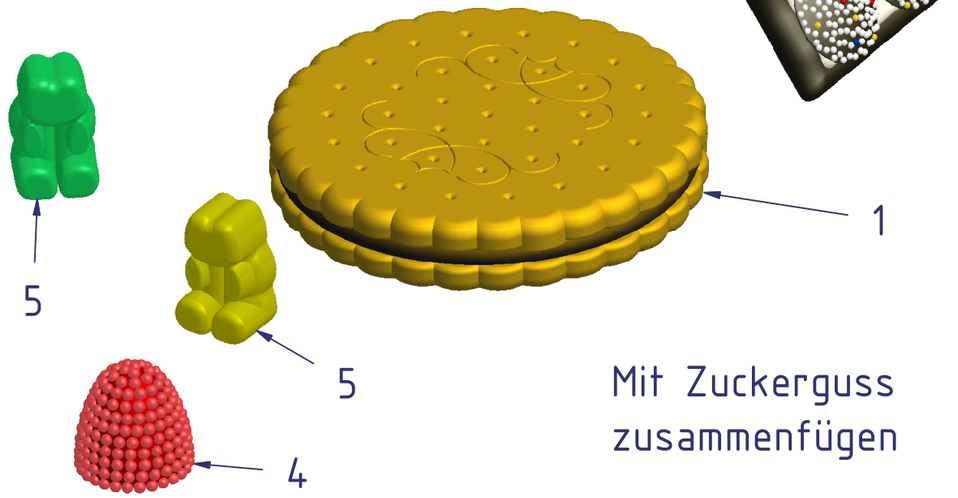

Mit Zuckerguss
zusammenfügen

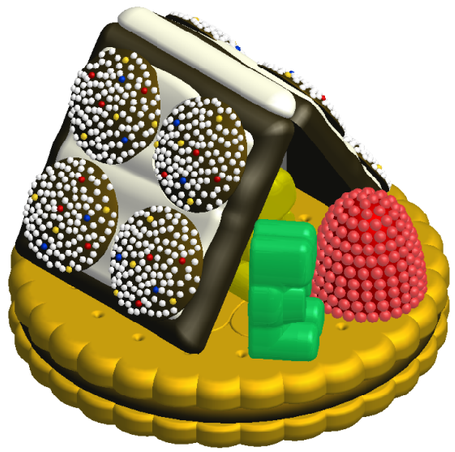

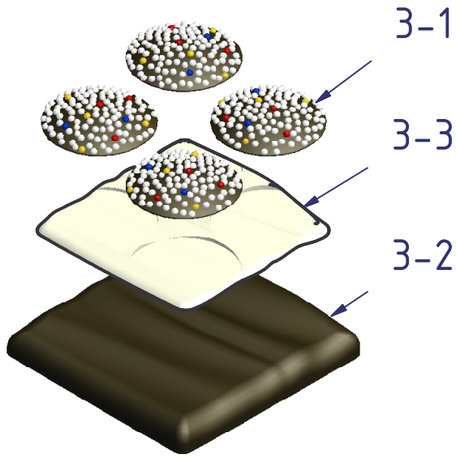

Pos	Menge	Bezeichnung	Werkstoff	Masse
6	1	Dachfirst-Zuckerguss	Zuckerguss	1 g
5	2	Gummibärchen	Weingummi	3 g
4	1	Himbeere	Weingummi mit Zuckerperlen	4 g
3-3	1	Dachplatten-Zuckerguss	Zuckerguss	1 g
3-2	1	Mint-Schokoladenblättchen	Schokolade mit Pfefferminzfüllung	9 g
3-1	4	Schokoplätzchen	Schokolade mit Zuckerperlen	1 g
3	2	Dachplatte		13 g
2	1	Dominostein	Gefüllte Schokolade	12 g
1	1	Schoko-Keks	Keks mit Schokofüllung	28 g

SCHOLLE + PARTNER
CAD-Systeme · Beratung · Schulung
Scholle und Partner GmbH
Haberstraße 42
42551 Velbert
Telefon 02051-98900-20
Telefax 02051-98900-29
Internet www.scholle.de

Maßstab 1:1 | Masse 76 g

Autodesk Inventor

	Datum	Name
Gez.	14.12.2004	mp
Gepr.		
Norm		

Knusperhaus

Weihnachten 2004

1 von 1

A3

Status	Änderungen	Datum	Name

D:\DATA\Inventor\Inventor9\KnusperHaus_IV9\KnusperHaus.idw

V17