VON EINEM AUTODESK-SCHULUNGSPRODUKT ERSTELLT

A-A (1 : 1)

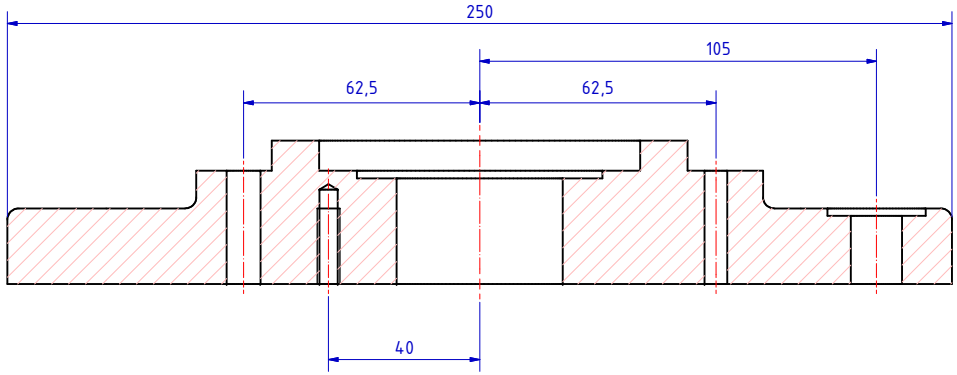

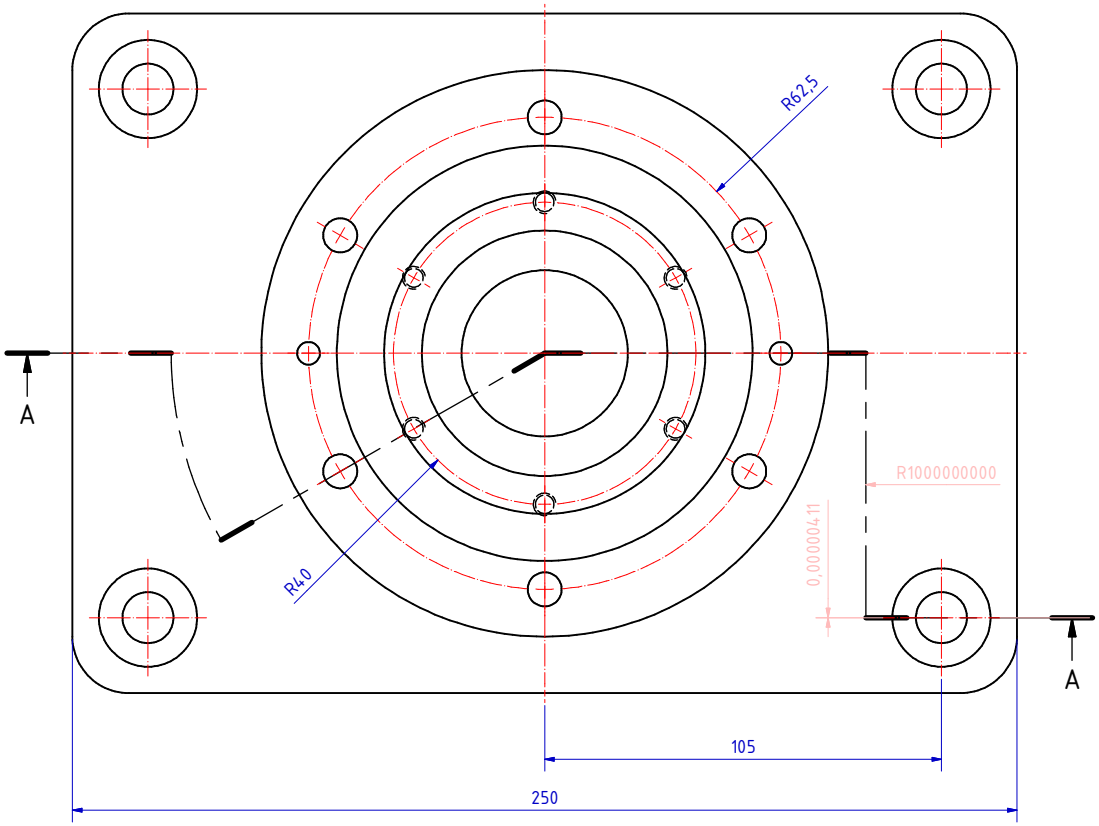

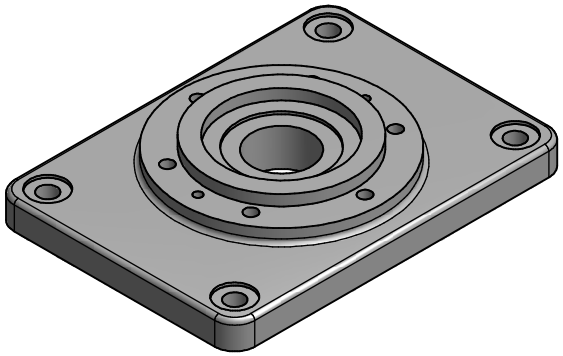

				Datum	Name
			Gezeichnet	26.11.2010	geibd
			Kontrolliert		
			Norm		
Status	Änderungen	Datum	Name	Bauteil1-MP4	1 A2

VON EINEM AUTODESK-SCHULUNGSPRODUKT ERSTELLT
VON EINEM AUTODESK-SCHULUNGSPRODUKT ERSTELLT
VON EINEM AUTODESK-SCHULUNGSPRODUKT ERSTELLT