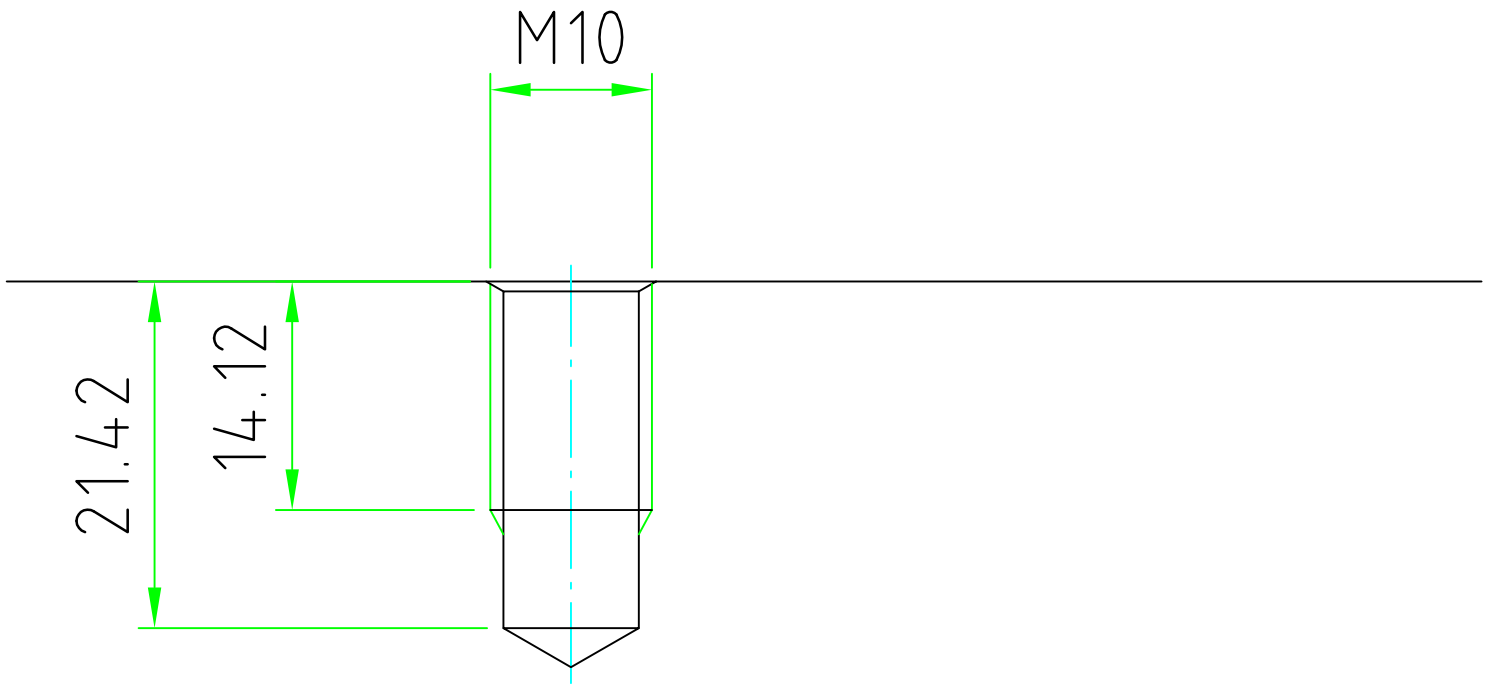
M10
21.42
14.12