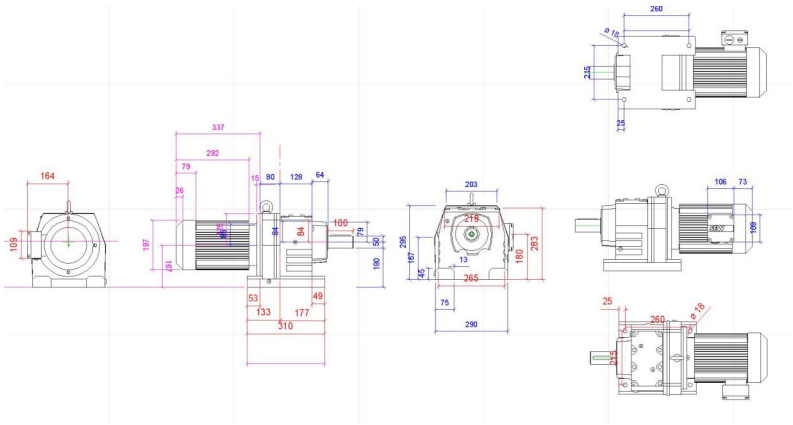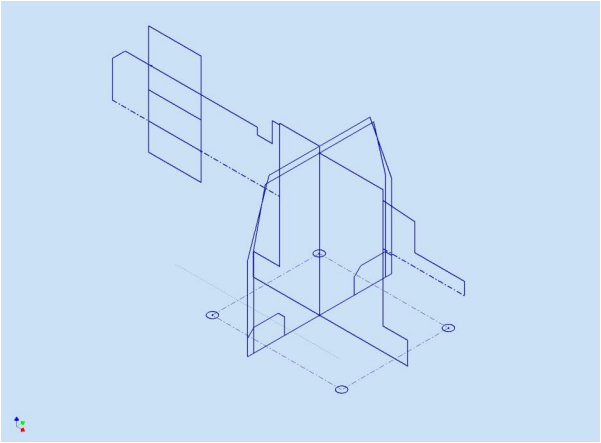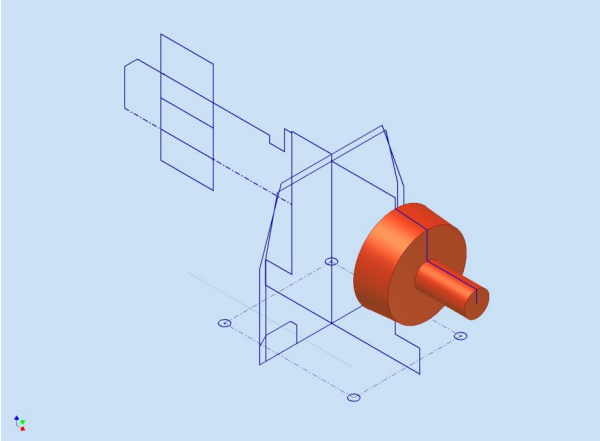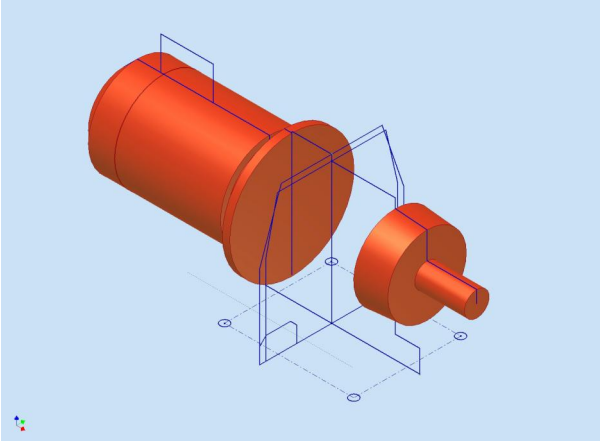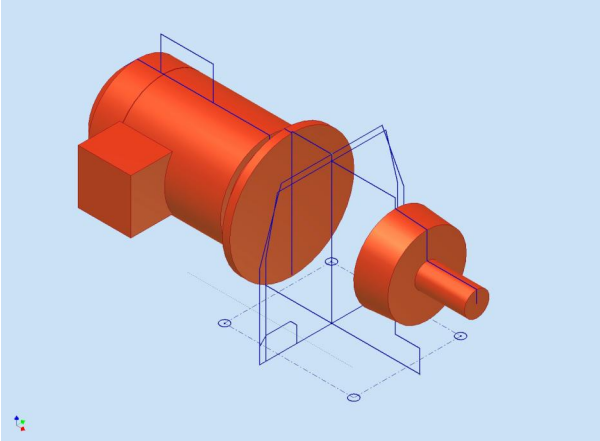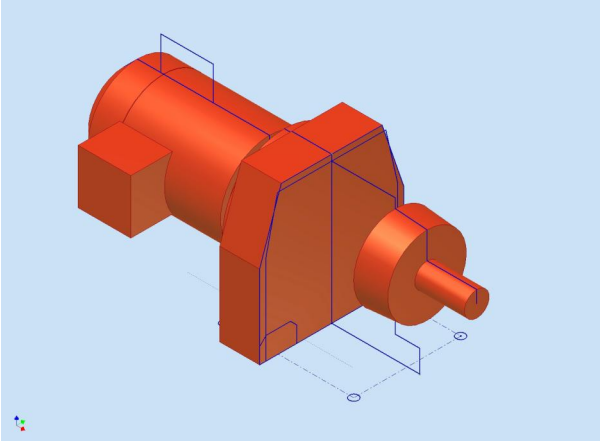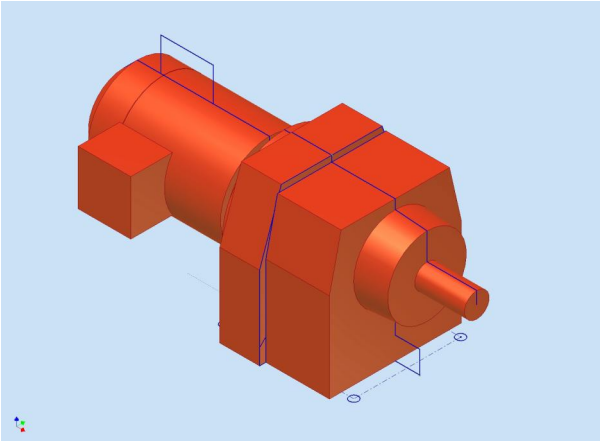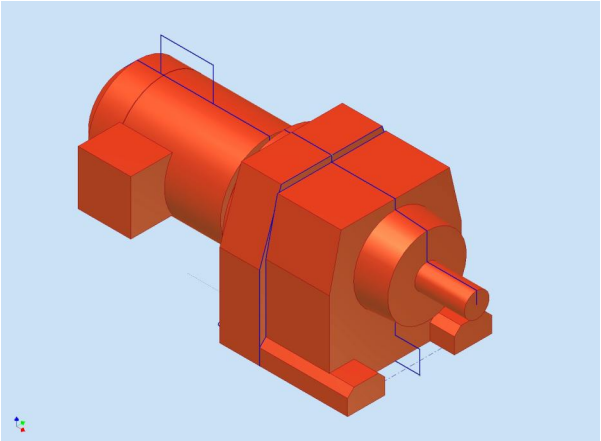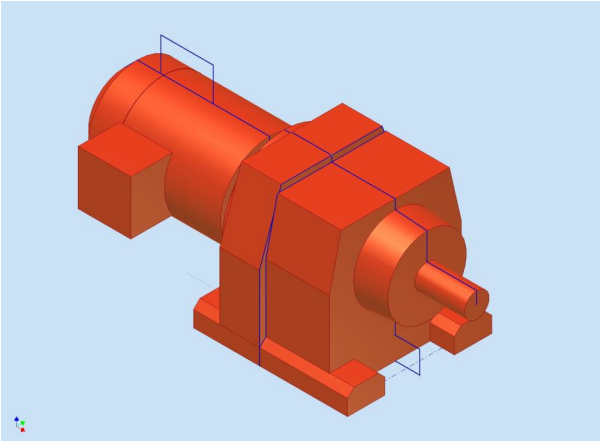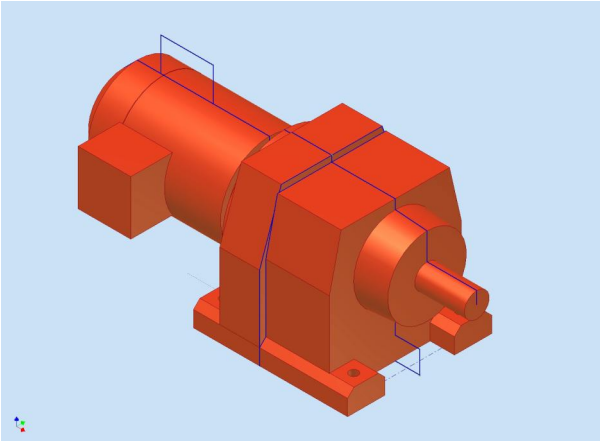
260
ø 10
215
25
337
292
79
15
80
128
64
164
26
203
106
73
109
197
91
84
100
79
50
218
13
295
167
45
180
283
265
75
290
53
133
177
49
310
25
260
ø 18