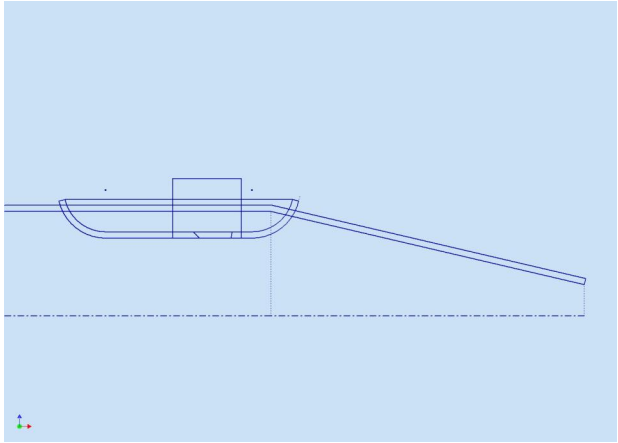

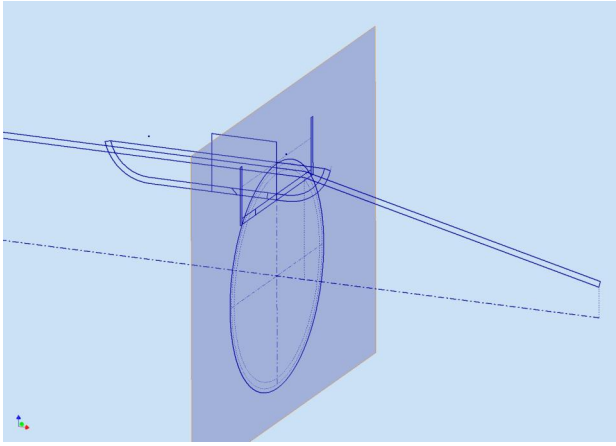

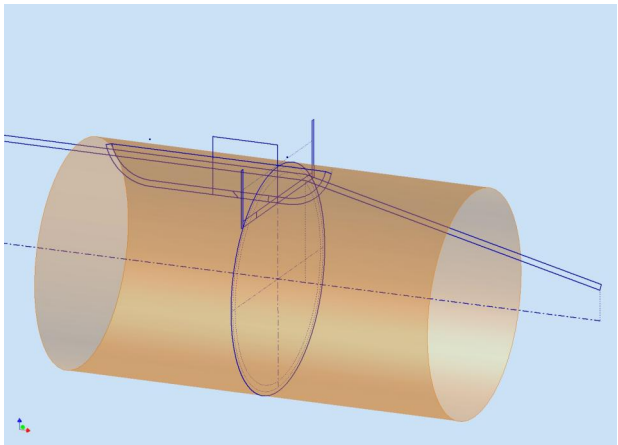

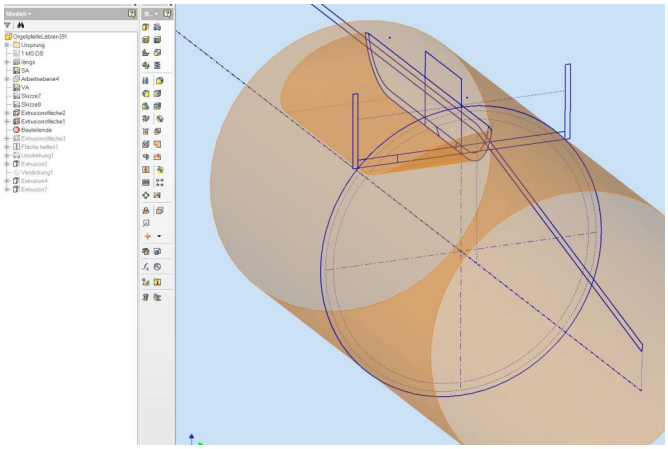
Modell
OrgelpfeifeLabien391
Ursprung
1 MS DS
längs
SA
Arbeitsebene4
VA
Skizze7
Skizze8
Extrusionsfläche2
Extrusionsfläche1
Bauteilende
Extrusionsfläche3
Fläche heften1
Umdrehung1
Extrusion2
Verdickung1
Extrusion4
Extrusion7

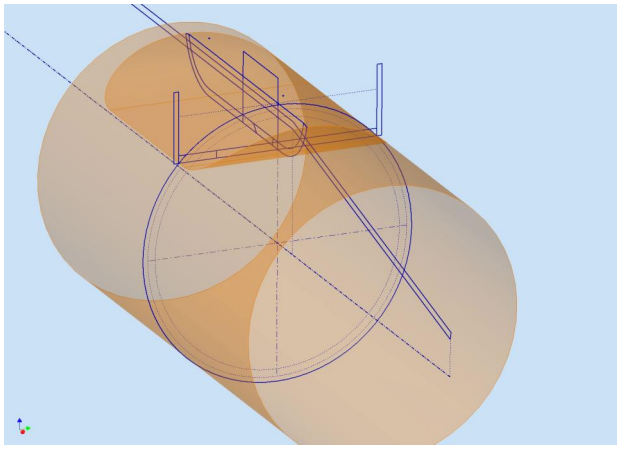

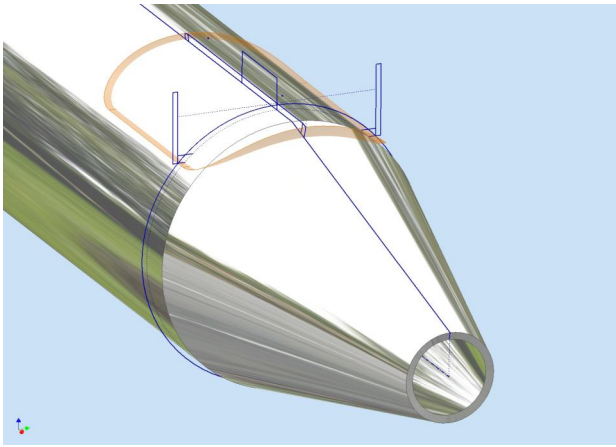

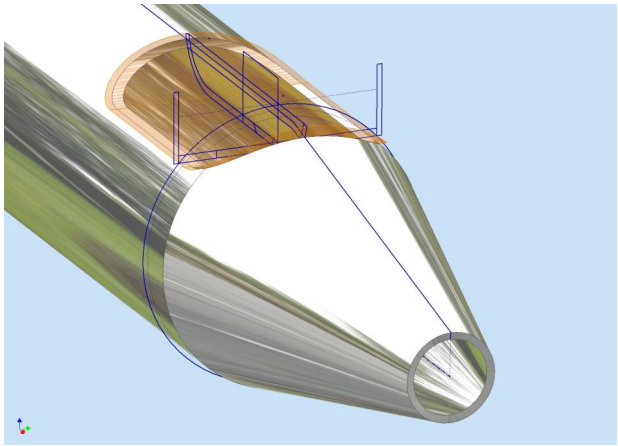

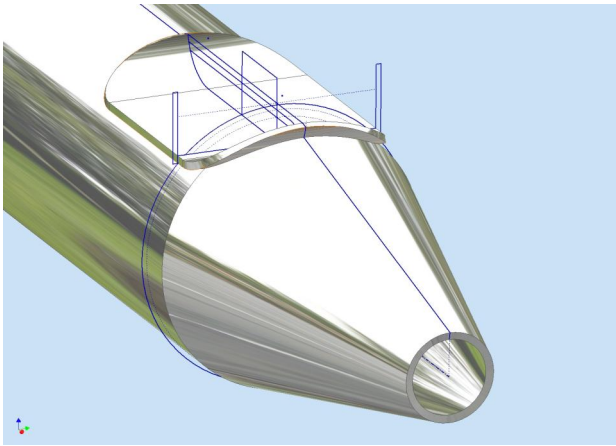

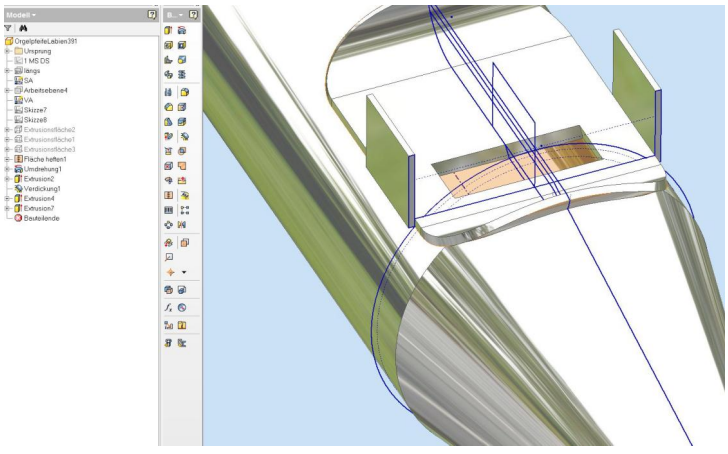
Modell
OrgelpfeifeLabien391
Ursprung
1 MS DS
längs
SA
Arbeitsebene4
VA
Skizze7
Skizze8
Extrusionsfläche2
Extrusionsfläche1
Extrusionsfläche3
Fläche heften1
Umdrehung1
Extrusion2
Verdickung1
Extrusion4
Extrusion7
Bauteilende