Nachfolgendes Feature abhängig durch Skizzenbeziehung zu vorhergehendem Feature.

Grundkörper erstellt.

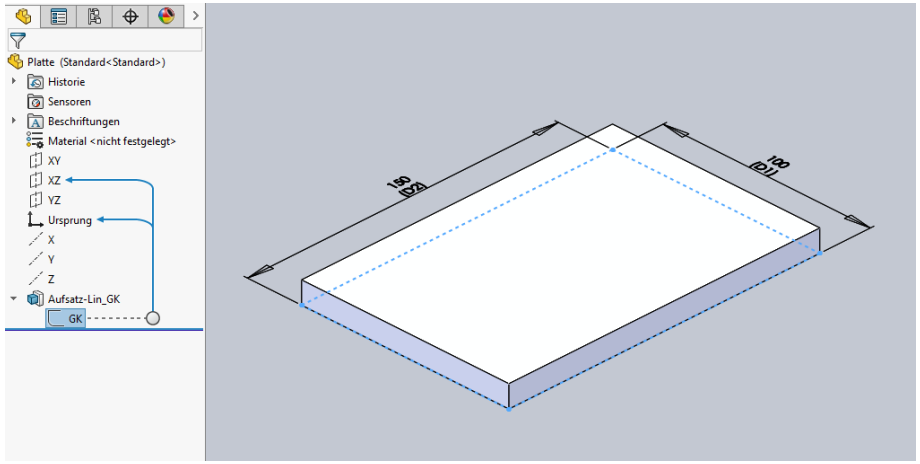

Skizze mit einer Beziehung zum Grundkörper erstellt.

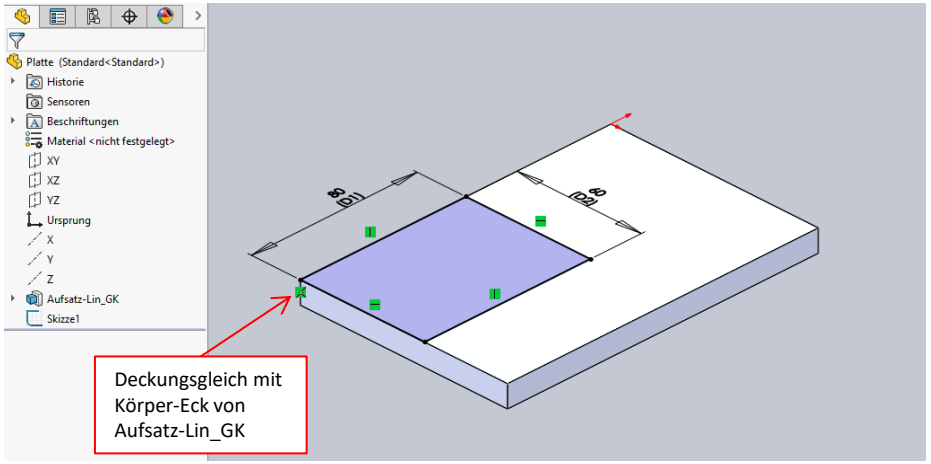

Daraus linearen Schnitt erstellt.

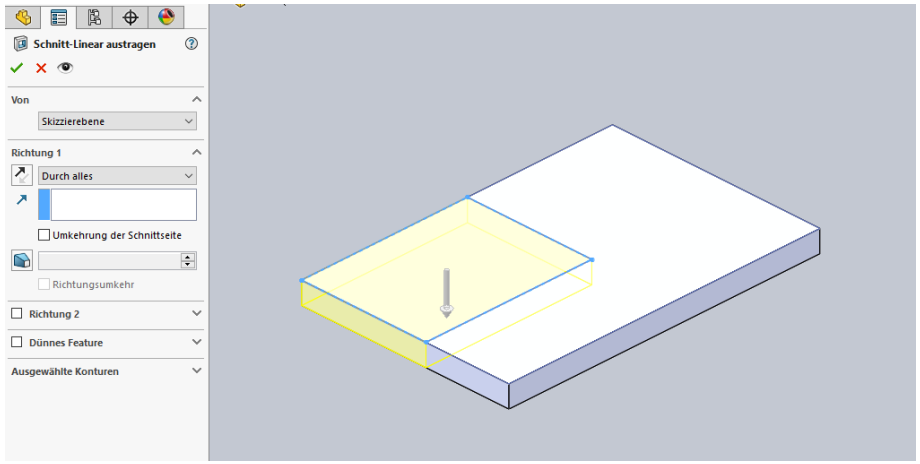

„Aufsatz-Lin_GK“ und „Schnitt-Lin_AA“.

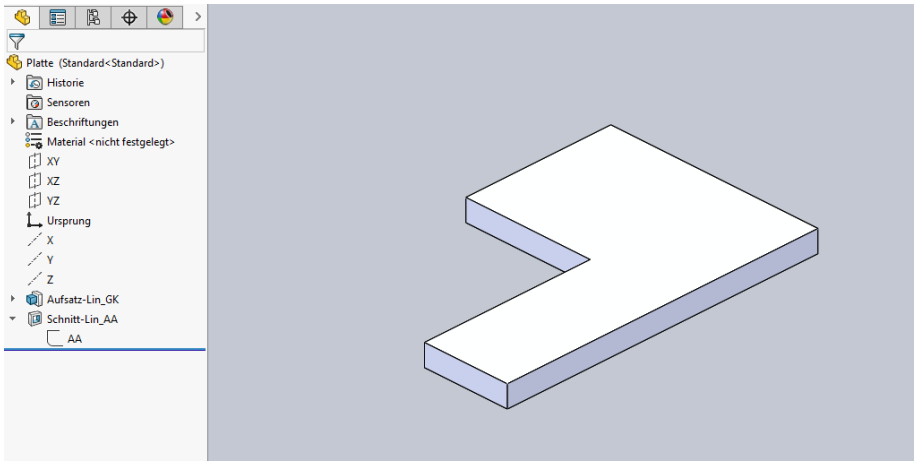

Skizze mit einer Beziehung zum derzeitigen Körper erstellt.

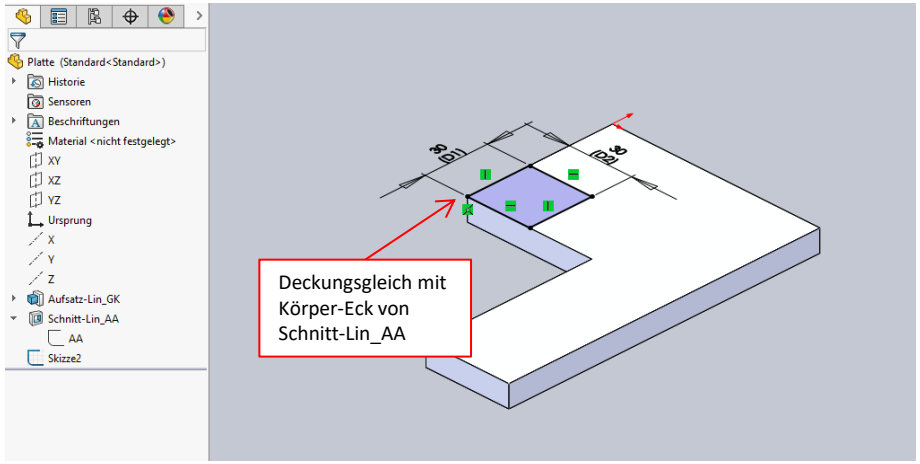

Daraus „Schnitt-Lin_AB“ erstellt.

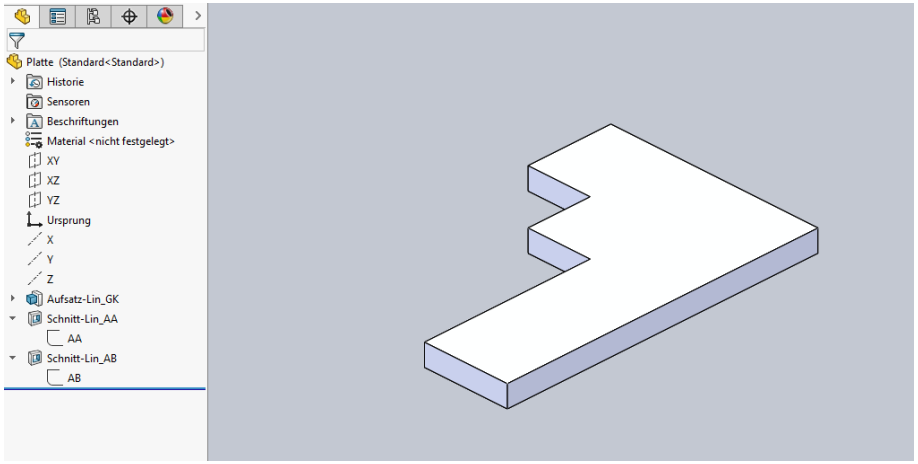

Wird „Schnitt-Lin_AA“ unterdrückt,...

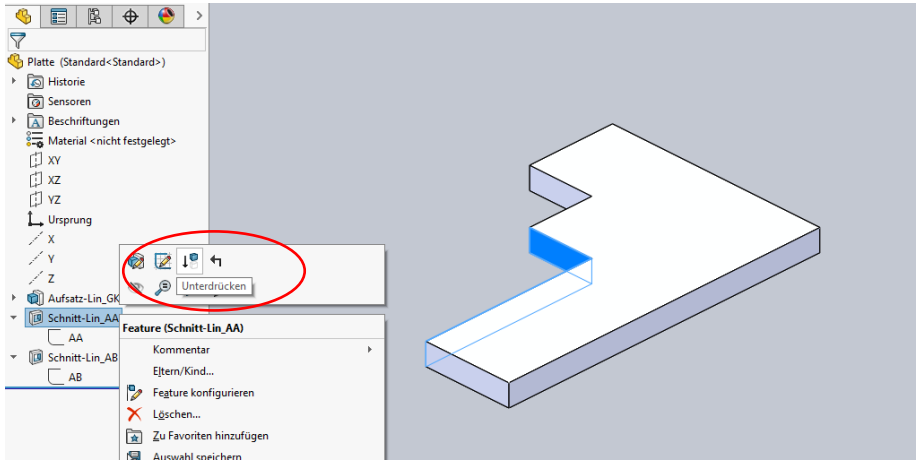

...wird zwangsweise „Schnitt-Lin_AB“ und die Skizze „AB“ unterdrückt.

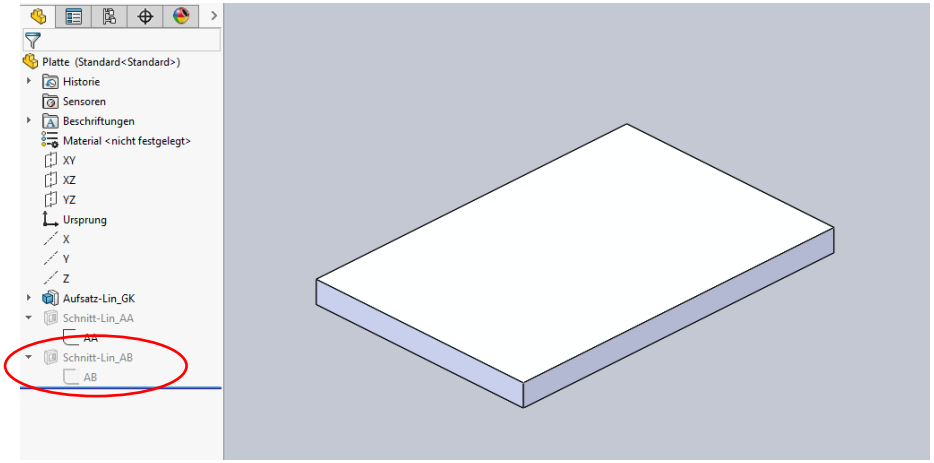

Die Beziehung „Deckungsgleich“ in Skizze „AB“, verursacht eine Elternbeziehung zum Feature „Schnitt-Lin_AA“.
Wird „Schnitt-Lin_AA“ unterdrückt, ist die notwendige Geometrie (Körpereck) für die Skizzenbeziehung in „AB“ nicht mehr vorhanden.
Das Kind „AB“ und davon das Kind „Schnitt-Lin_AB“, werden deshalb automatisch unterdrückt.

Nachfolgendes Feature abhängig durch Skizzenbeziehung zu Grundkörper mit unterdrücktem Feature.

„Schnitt-Lin_AA“ unterdrückt.

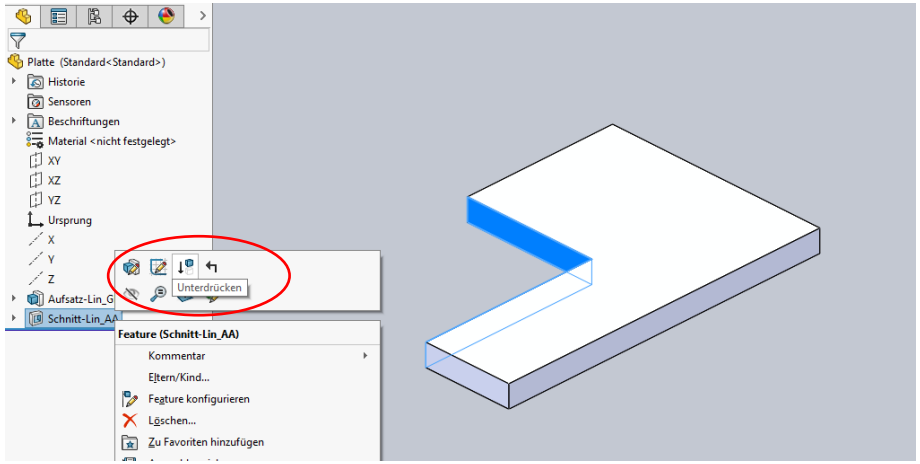

Skizze mit einer Beziehung zum Grundkörper erstellt.

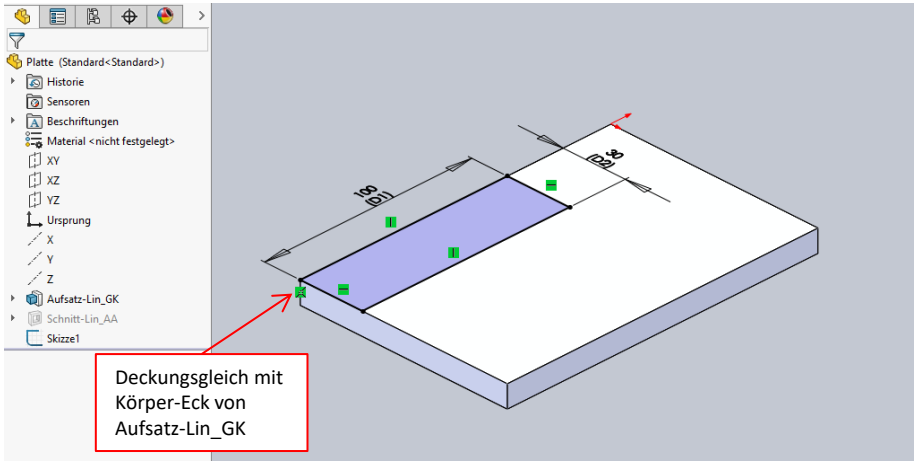

Daraus linearen Schnitt erstellt.

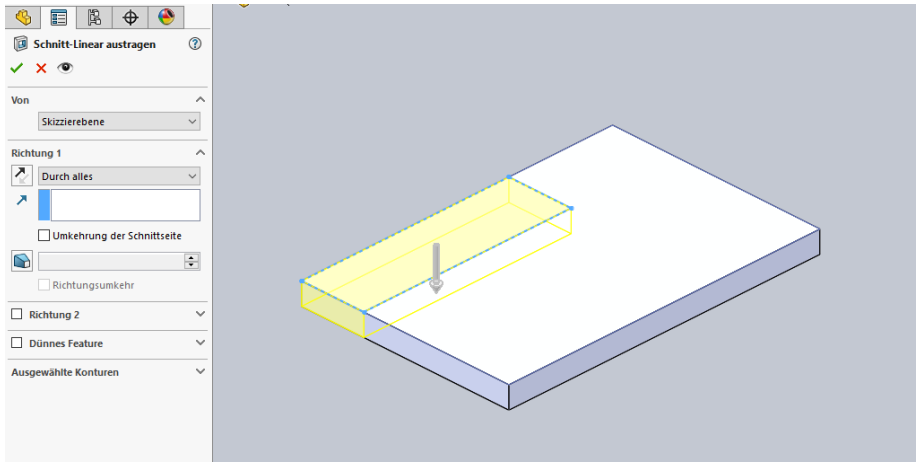

„Aufsatz-Lin_GK“ und „Schnitt-Lin_AB“.

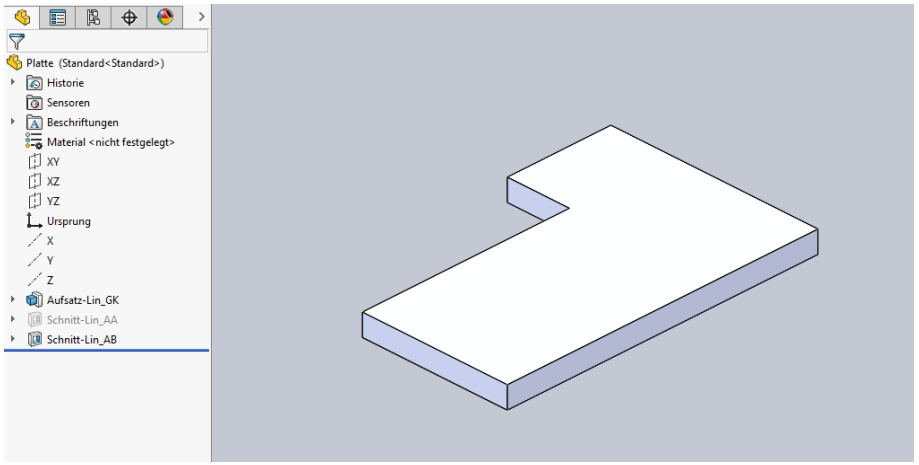

Wird „Schnitt-Lin_AA“ befreit,...

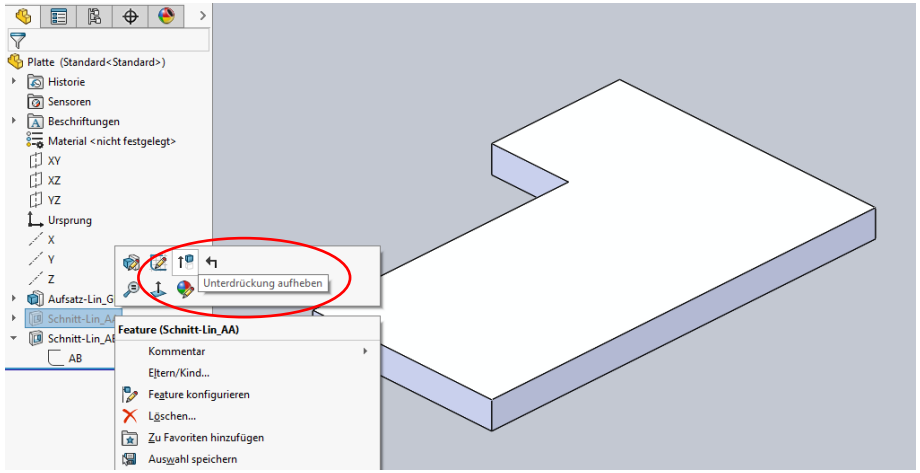

...kommt es zu einem Fehler in Skizze „AB“.

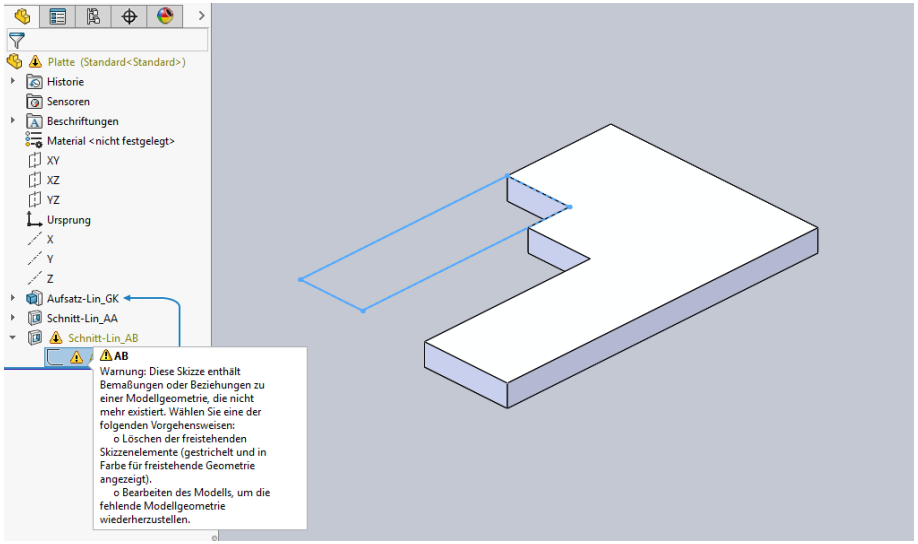

Die Beziehung „Deckungsgleich“ in Skizze „AB“, verursacht eine Elternbeziehung zum Feature „Aufsatz-Lin-GK“. Wird „ Schnitt-Lin_AA“ befreit, wird dadurch ein Eck am „Aufsatz-Lin-GK“ weggeschnitten und die notwendige Geometrie für die Skizzenbeziehung in Skizze „AB“ ist nicht mehr vorhanden.

Um dieses Problem zu vermeiden!

- Skizzenbeziehung nicht zu Körperelemente, sondern auf die ursprüngliche Skizzengeometrie beziehen.
- Betreffende Skizzenbeziehung ersetzen durch Beziehungen zu bleibenden Elementen.

Skizzenbeziehung geändert auf ursprüngliche Skizzenelemente.

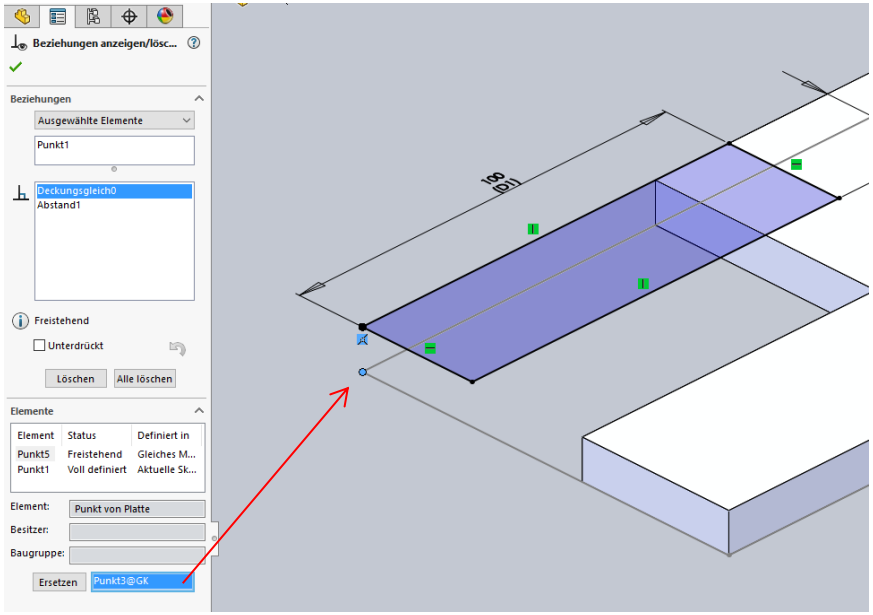

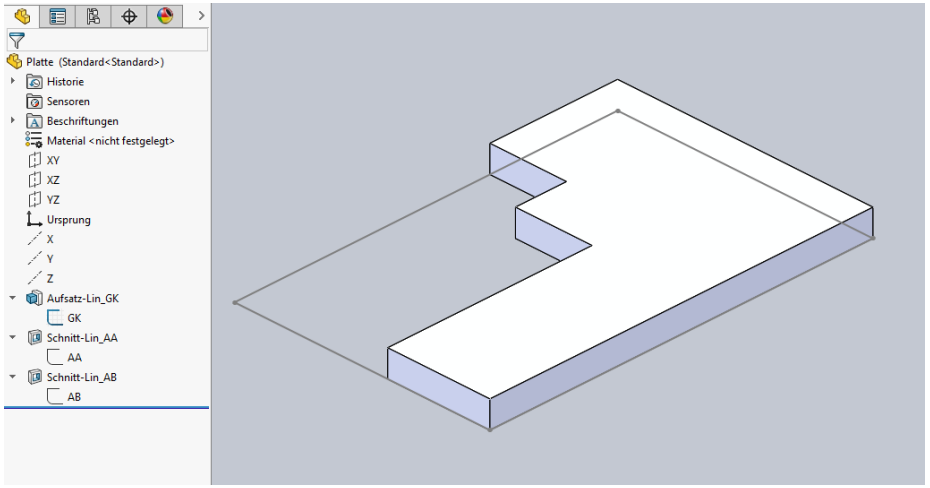

Nachfolgendes Feature „Schnitt-Lin_AB“ (mit Fehlermeldung) wird unterdrückt.

Wird Feature „Schnitt-Lin_AB“ unterdrückt,...

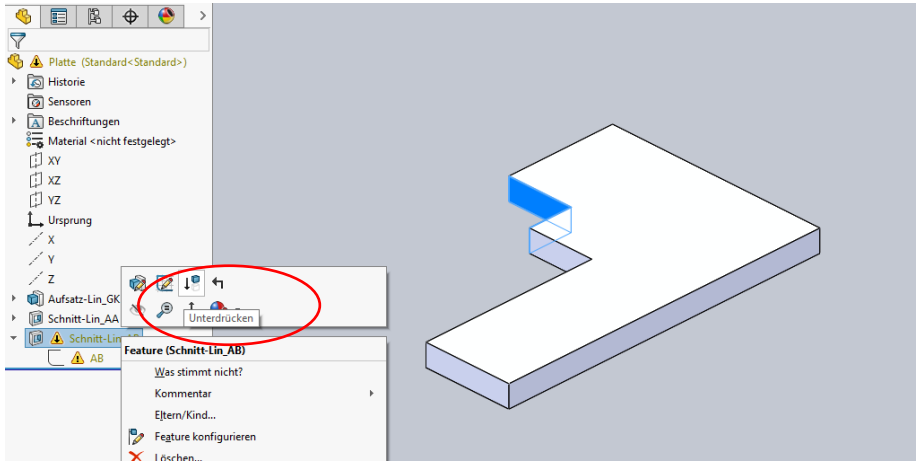

...bleibt der Fehler bestehen, da die Skizze „AB“ aktiv bleibt.

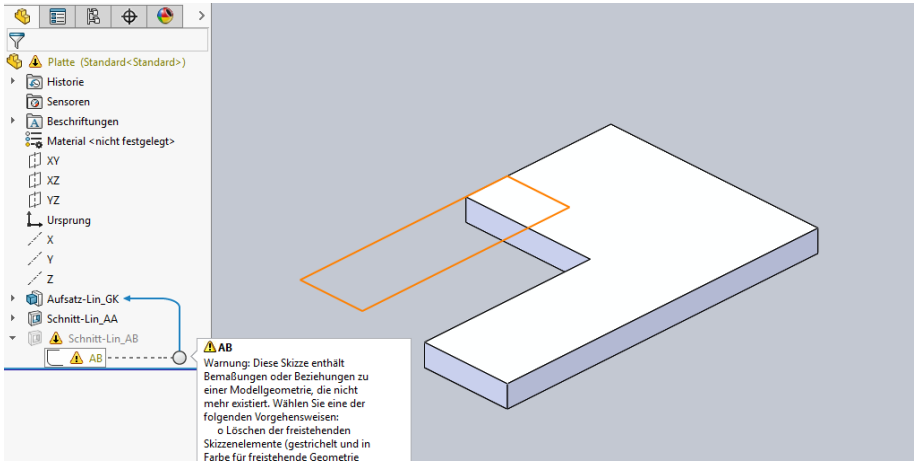

Erst wenn die Skizze „AB“ auch unterdrückt wird, wird kein Fehler erkannt.

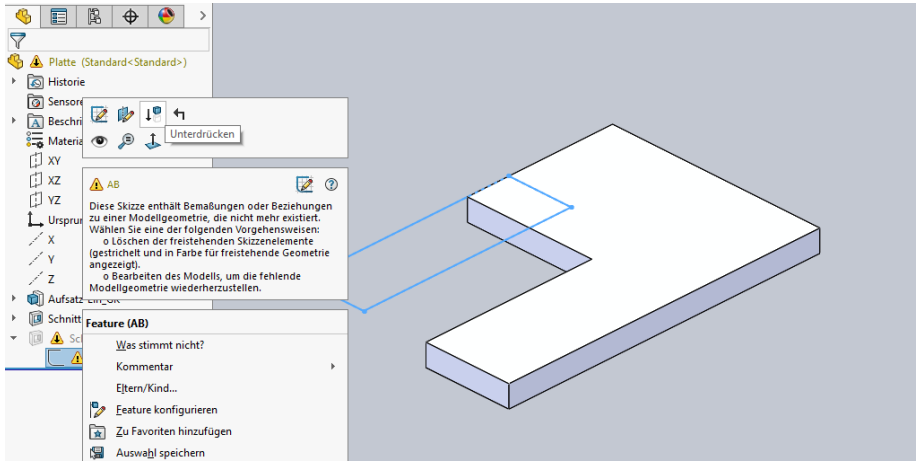

Achtung!
Feature und Skizze unterdrücken kann zu Problemen führen. Z.B. wenn die Skizze anderweitig benötigt wird oder enthaltene Parameter in Gleichungen verwendet werden.
Deshalb vorausschauend auf Elemente beziehen, die nicht unterdrückt werden.
Siehe Seite 4 und 5.

Lenzcad
2017-10