Oberseite doppelt gewölbt.

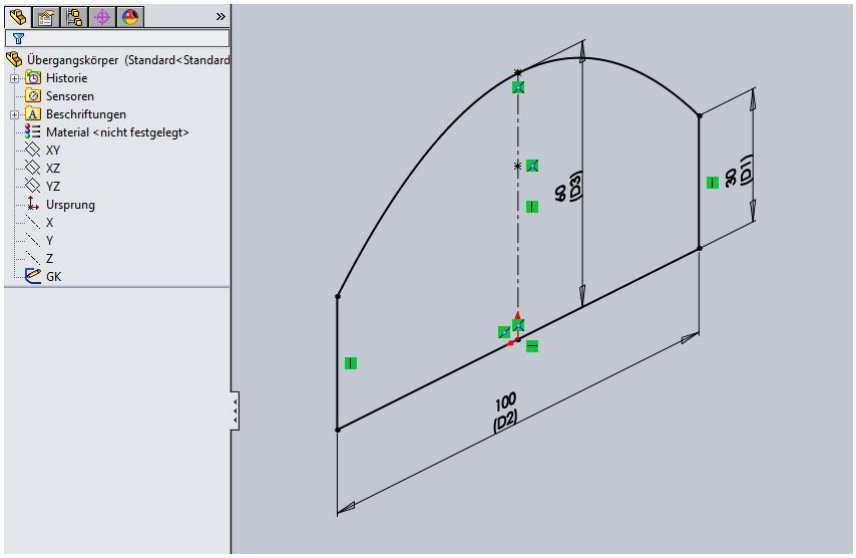

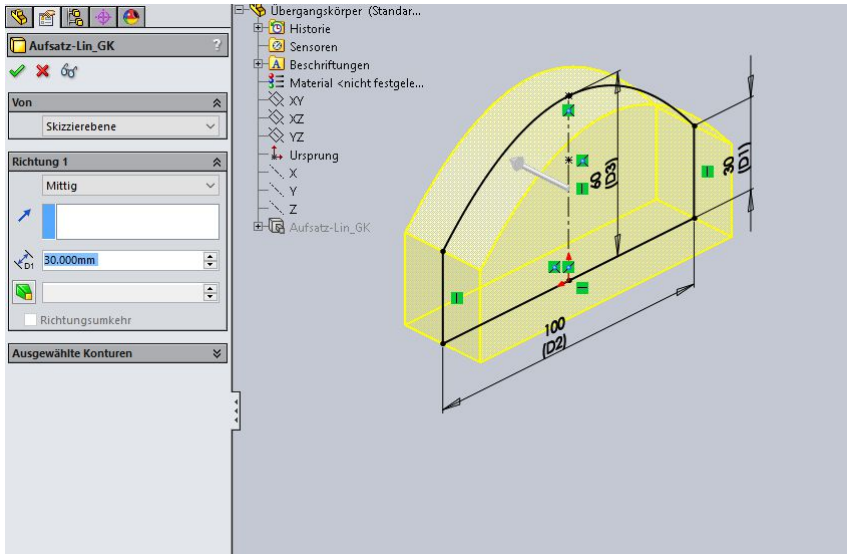

Bogen aus erster Skizze in eine eigene Skizze übernehmen. Dient später als Bahn für Oberfläche-Austragung.

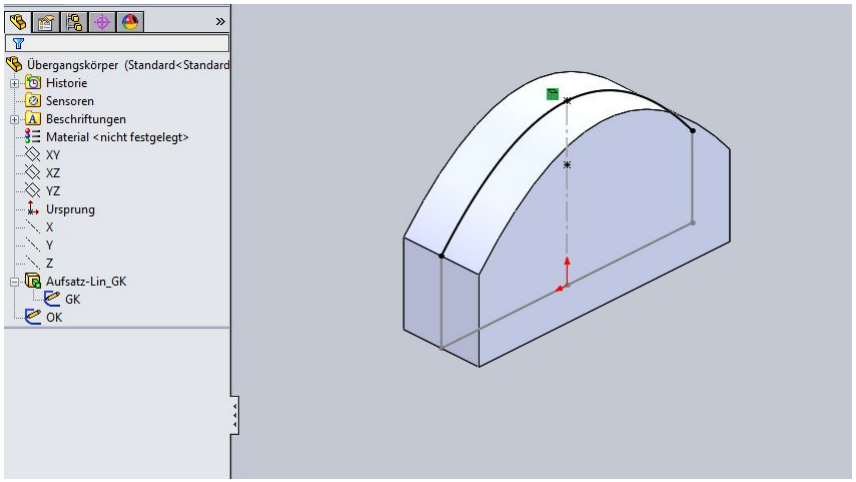

Oberseite verschieben, damit es beim anschließenden Schnitt nicht zu Überschneidungen kommt.

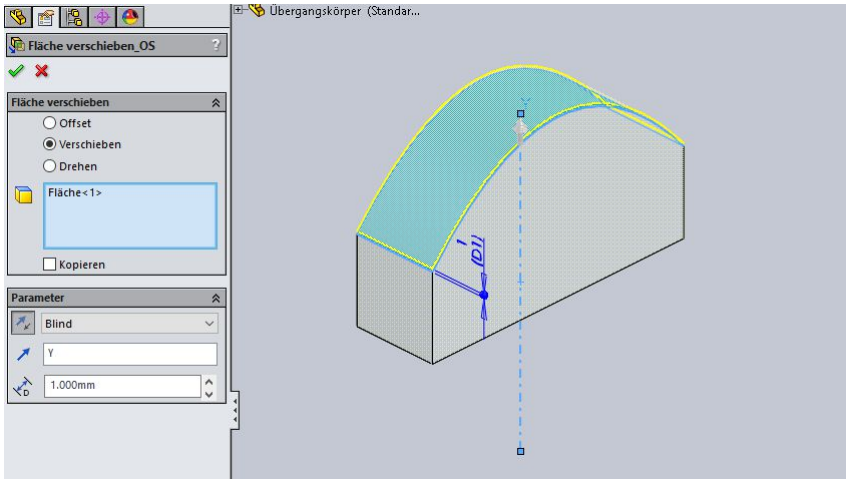

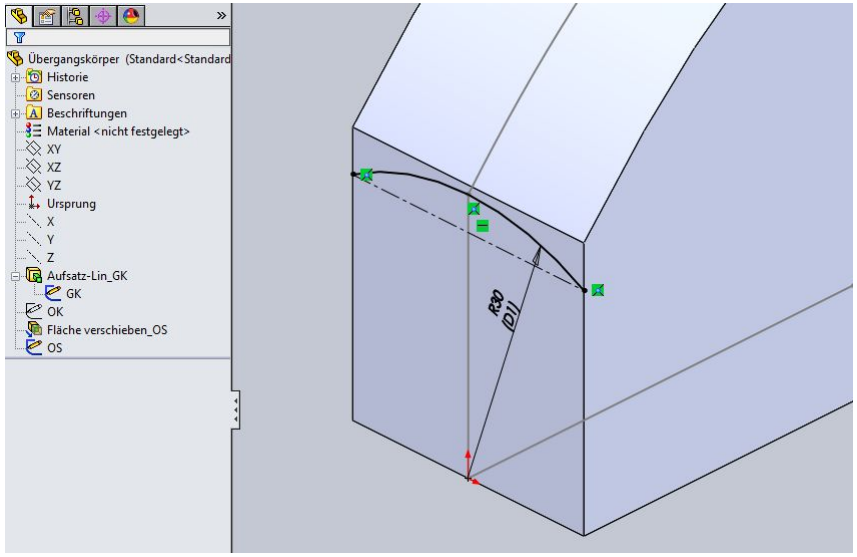
Übergangskörper (Standard<Standard
Historie
Sensoren
Beschriftungen
Material <nicht festgelegt>
XY
XZ
YZ
Ursprung
X
Y
Z
Aufsatz-Lin_GK
GK
OK
Fläche verschieben_OS
OS
R30
(D1)

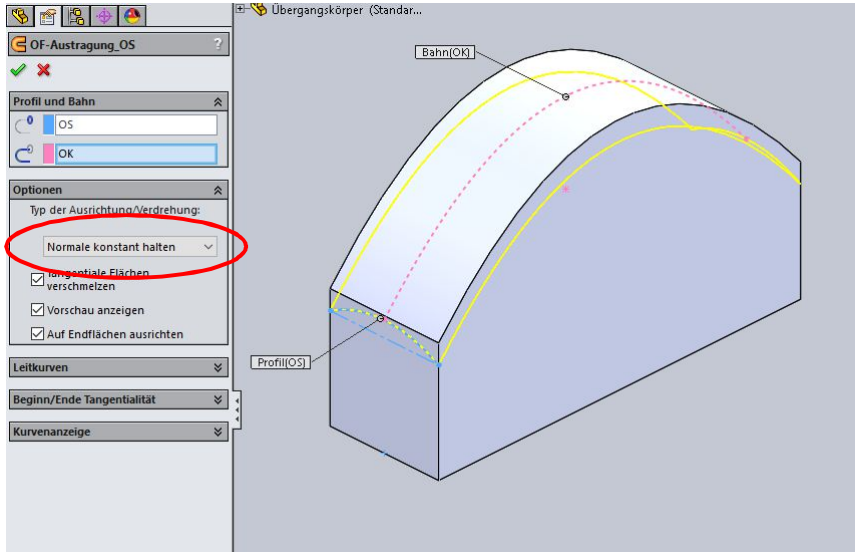
Übergangskörper (Standar...
OF-Austragung_OS
Profil und Bahn
OS
OK
Optionen
Typ der Ausrichtung/Verdrehung:
Normale konstant halten
Tangentiale Flächen verschmelzen
Vorschau anzeigen
Auf Endflächen ausrichten
Leitkurven
Beginn/Ende Tangentialität
Kurvenanzeige
Bahn(OK)
Profil(OS)

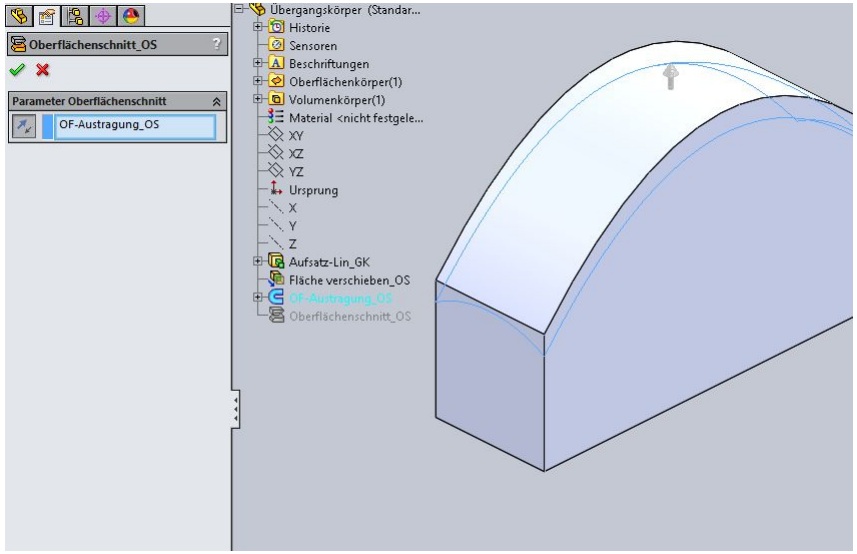
Oberflächenschnitt_OS
Parameter Oberflächenschnitt
OF-Austragung_OS
Übergangskörper (Standar...
Historie
Sensoren
Beschriftungen
Oberflächenkörper(1)
Volumenkörper(1)
Material <nicht festgele...
XY
XZ
YZ
Ursprung
X
Y
Z
Aufsatz-Lin_GK
Fläche verschieben_OS
OF-Austragung_OS
Oberflächenschnitt_OS

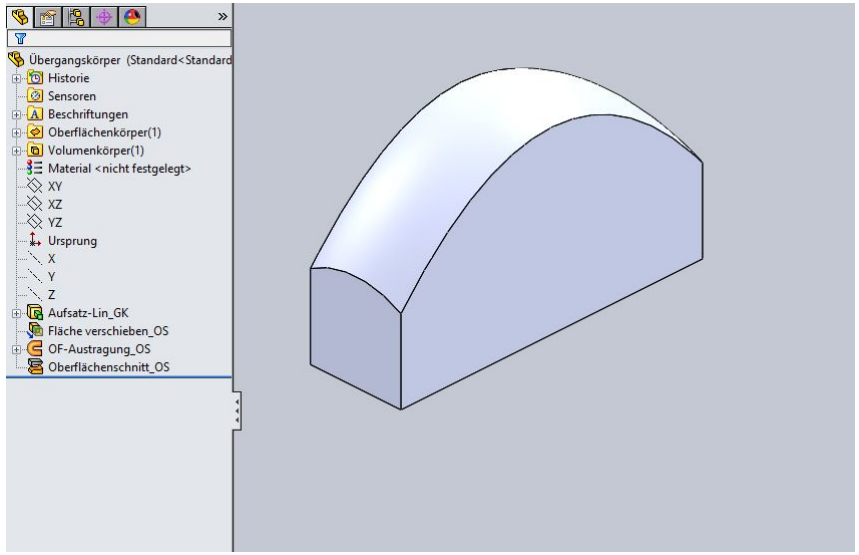
Übergangskörper (Standard<Standard
Historie
Sensoren
Beschriftungen
Oberflächenkörper(1)
Volumenkörper(1)
Material <nicht festgelegt>
XY
XZ
YZ
Ursprung
X
Y
Z
Aufsatz-Lin_GK
Fläche verschieben_OS
OF-Austragung_OS
Oberflächenschnitt_OS