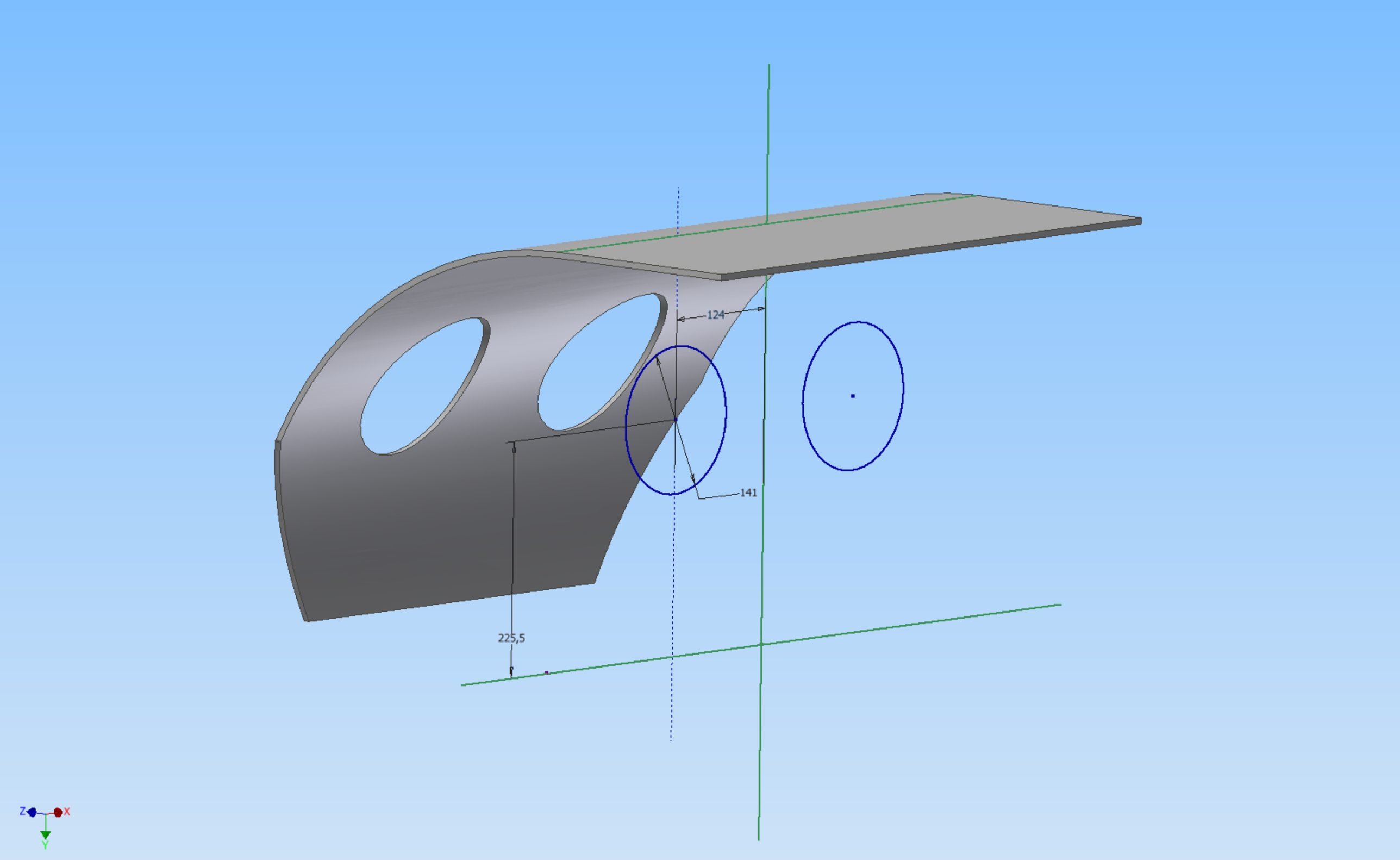
124
141
225,5
Z
X
Y