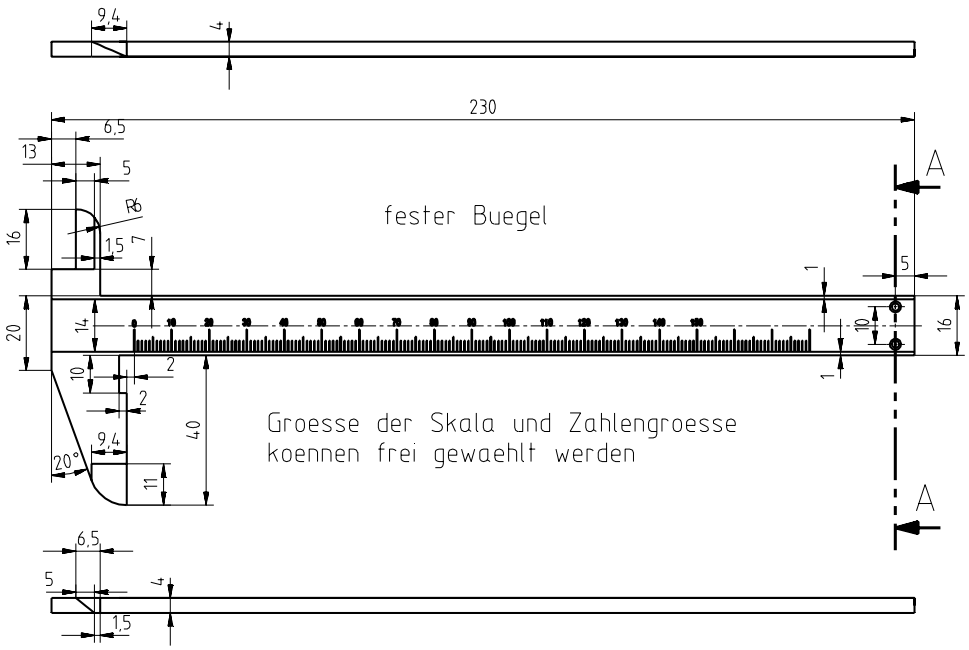

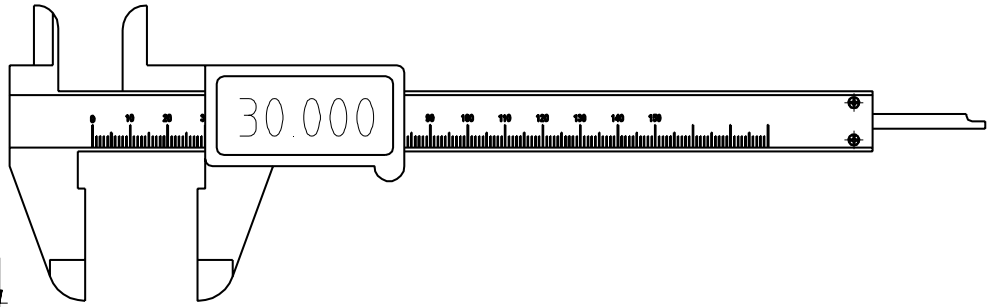

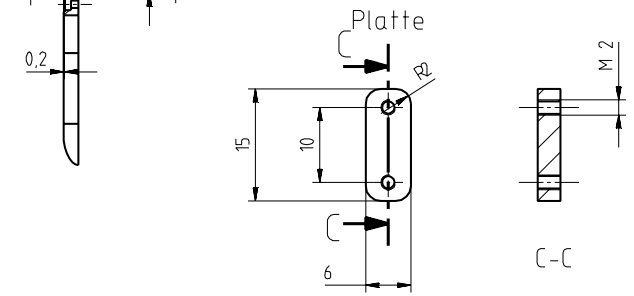

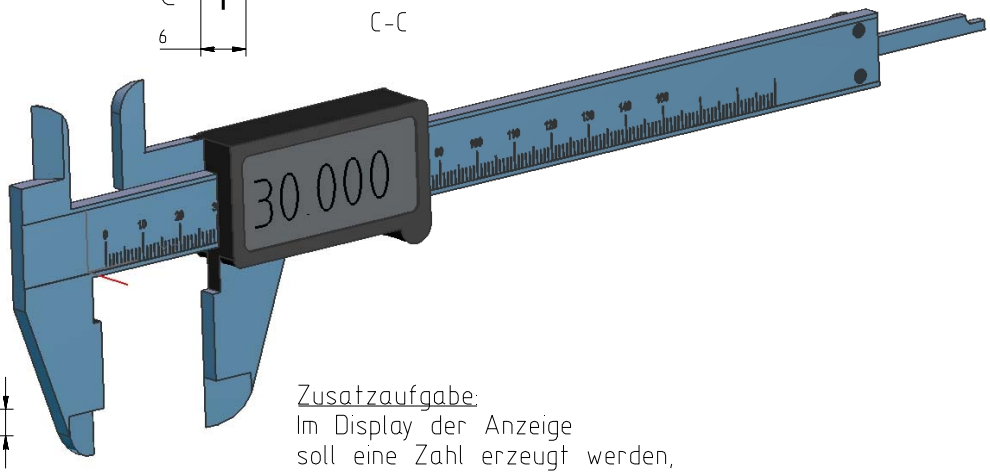

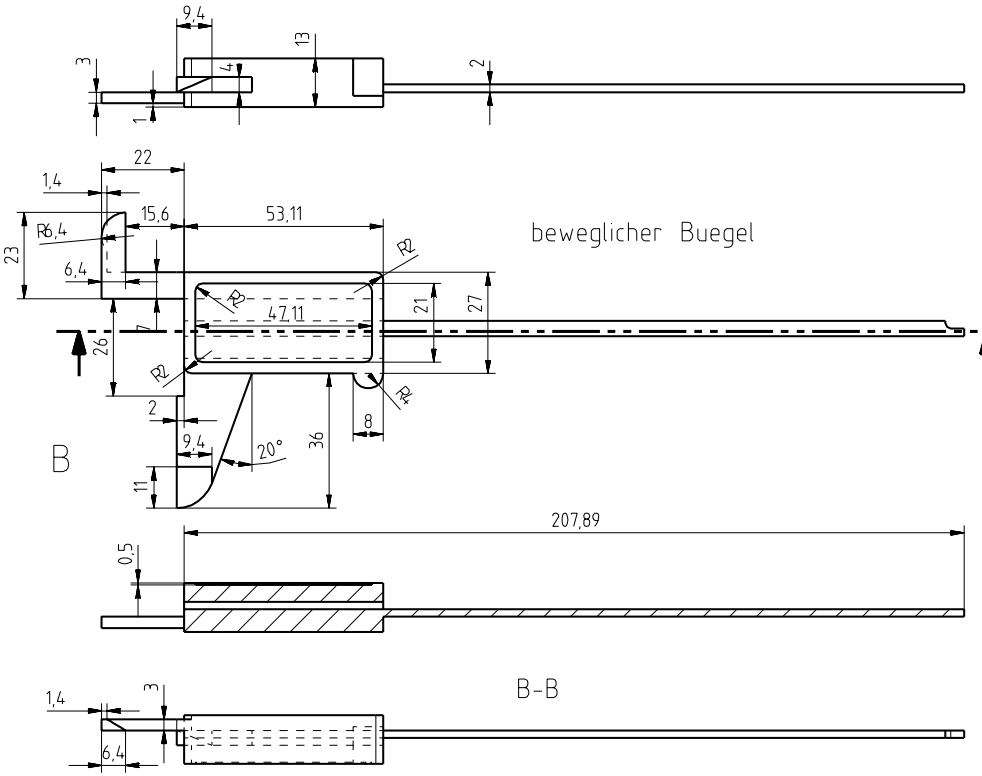

Zusatzaufgabe:
Im Display der Anzeige
soll eine Zahl erzeugt werden,
welche den genauen Messwert wiedergibt.
Beim Verschieben des beweglichen Buegels,
soll diese Zahl aktuallisiert werden.

Nicht bemasste Radien R=2mm

Dr.Wallner Engineering & Co. GmbH	Zul. Abweichung: Allgemeintoleranz ISO 2768-m	Oberflaeche: DIN/ISO 1302	Maßstab		Gewicht
			Werkstoff		
	Datum	Name	Benennung: Messschieber		
	Bearb. 5.2.2010	ASC			
	Gepr.				
	Norm				
	Monatsaufgabe: Juni 2010		Zeichnungsnummer: Messschieber_BG_dwgl		Blatt: Bl.
Zust. / Datum / Name			Ers. f.:		Ers. d.: