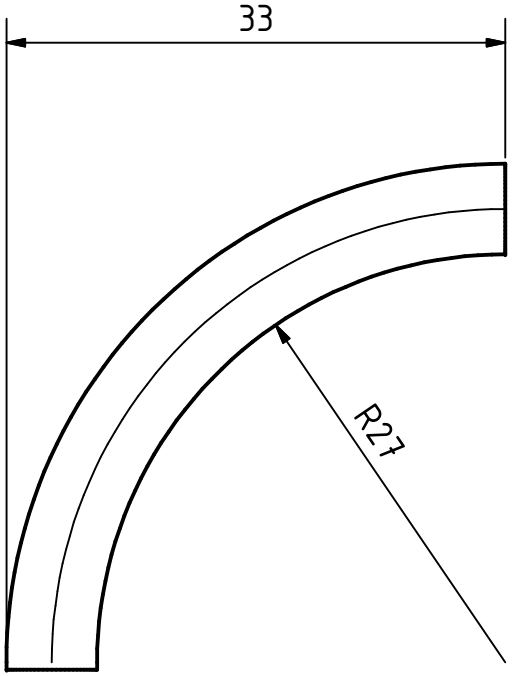
33
R27

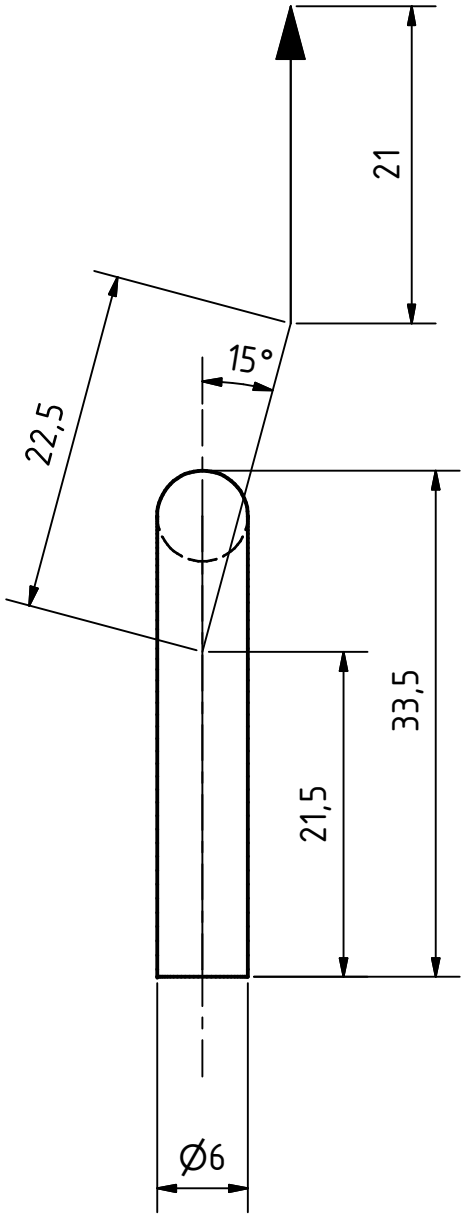
21
15°
22,5
33,5
21,5
Ø6