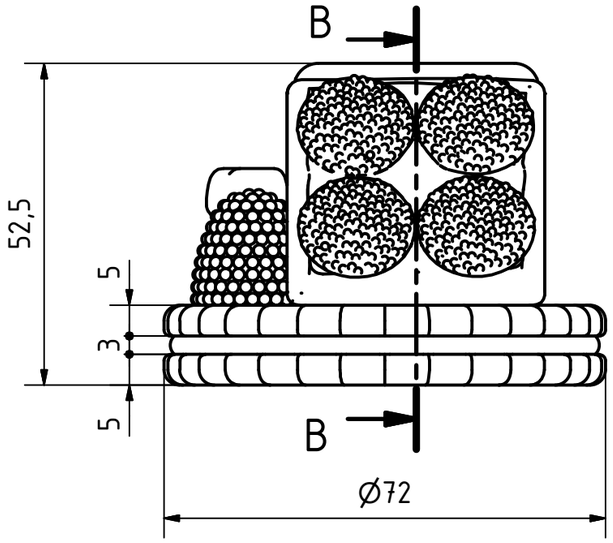

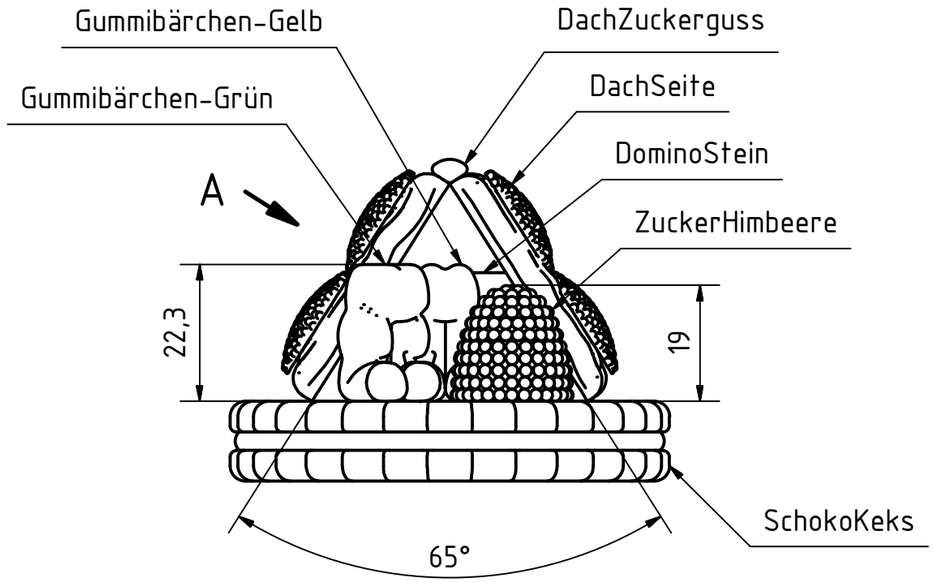

Schnitt B-B

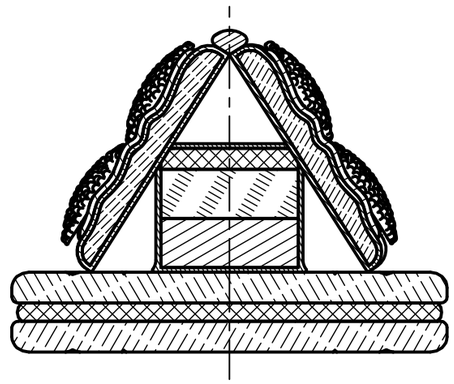

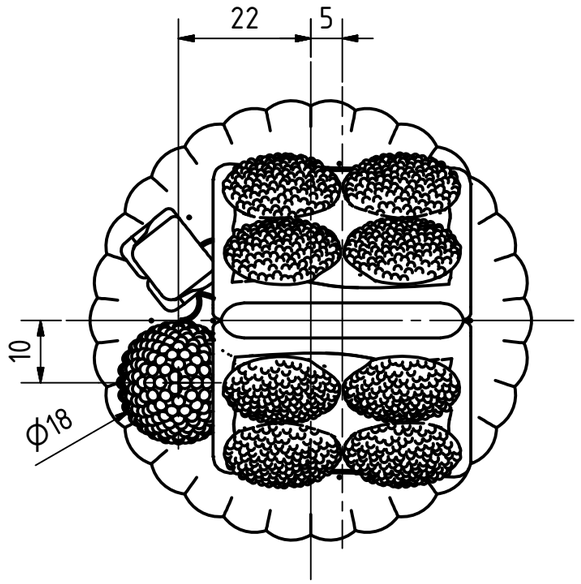

Ansicht A

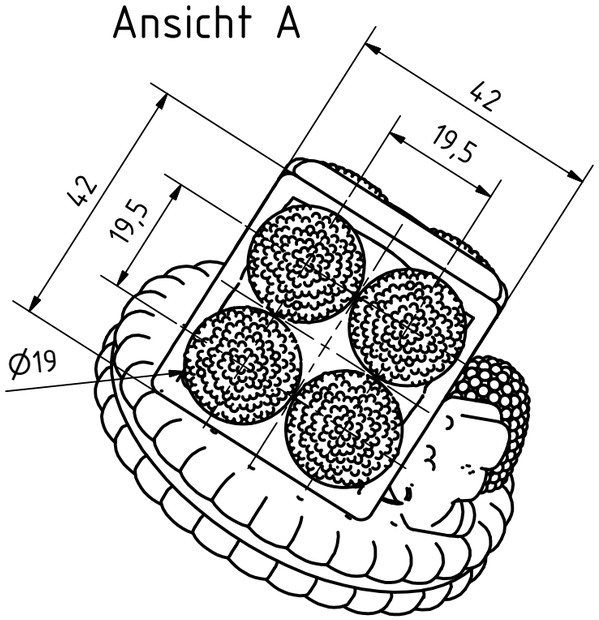

						M 1:1
					Datum	Name
				Gezeichnet	19.12.2011	Hohenöcker
				Kontrolliert		
				Norm		
Status	Änderungen	Datum	Name			

KnusperHaus

1

A3