Z 2:1

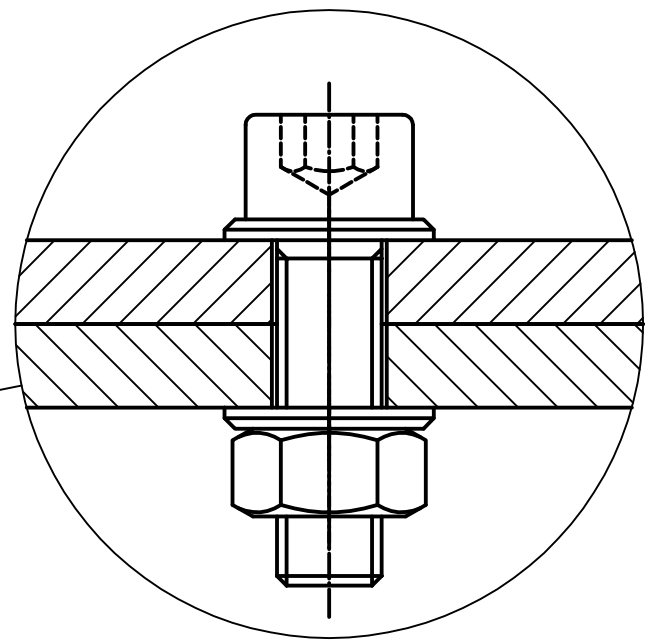

Z

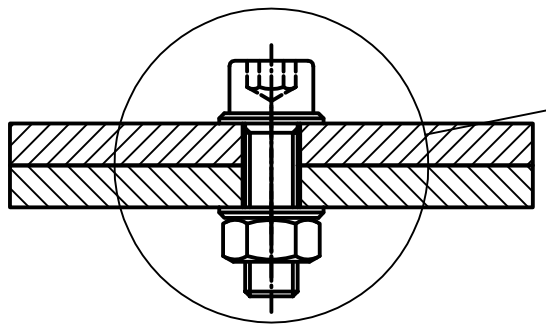

kein Block

Y 2:1

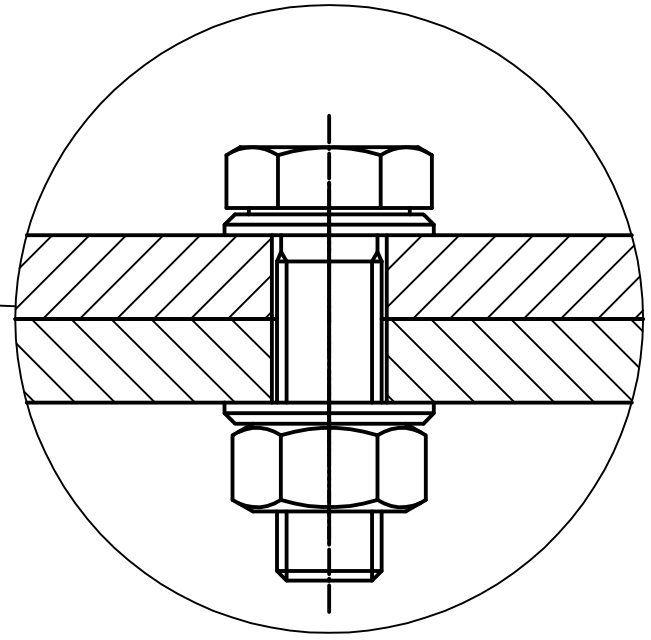

Y

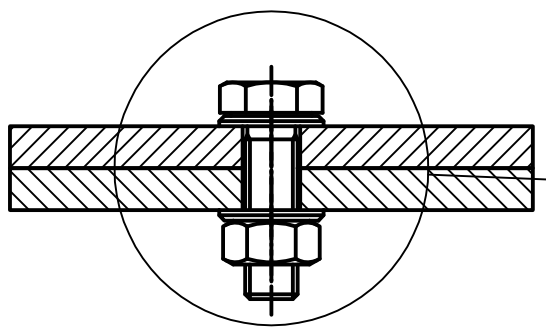

Block

Block editiert und Schraube getauscht.

AutoCAD(R) Mechanical 2004 DX SP1.3

						Oberfläche	Maßstab 1:1	Position –	Menge –
							–		–
							–		–
					Datum	Name	**kein Block / Block**		
				Bearb.	07.04.2004	Felix Klinkenberg	Test - Einzelheit - Schraubentausch - OK!		
				Gepr.					
				Norm					
									Blatt –
Zust.	Änderungen	Datum	Name	Dateiname Zeichnung2					Bl