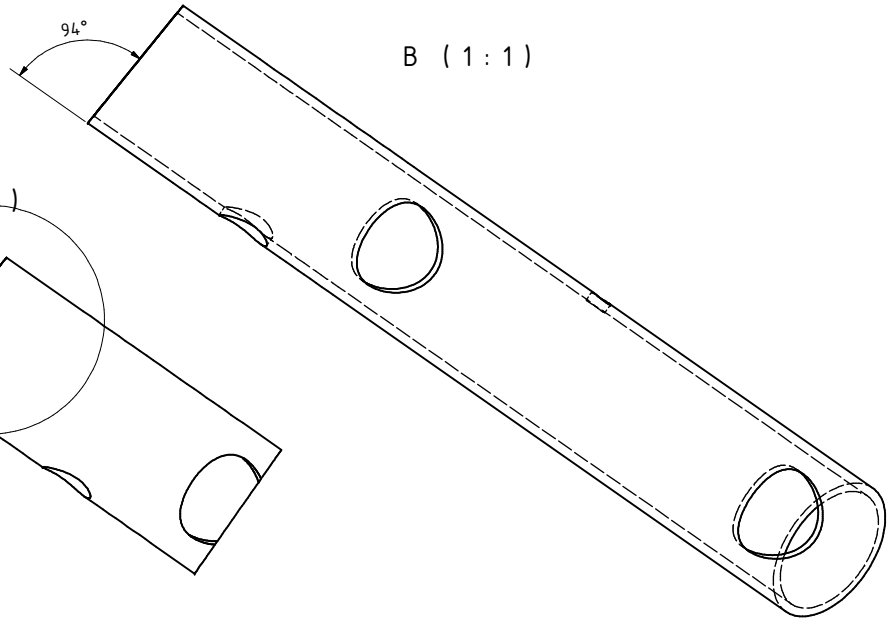

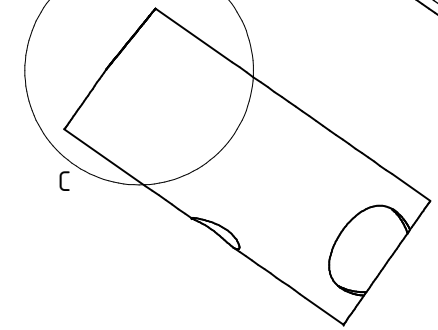

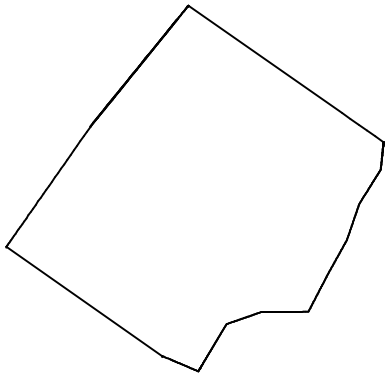

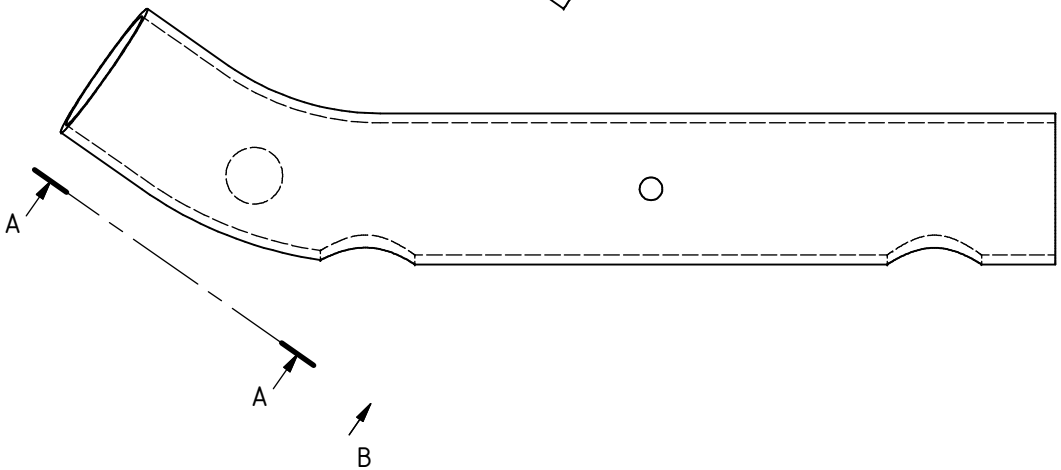

					Datum	Name
				Gezeichnet	06.02.2008	M.Lieser
				Kontrolliert		
				Norm		
Status	Änderungen	Datum	Name			

H12365-481302-1-1_Ableitung

1

A2