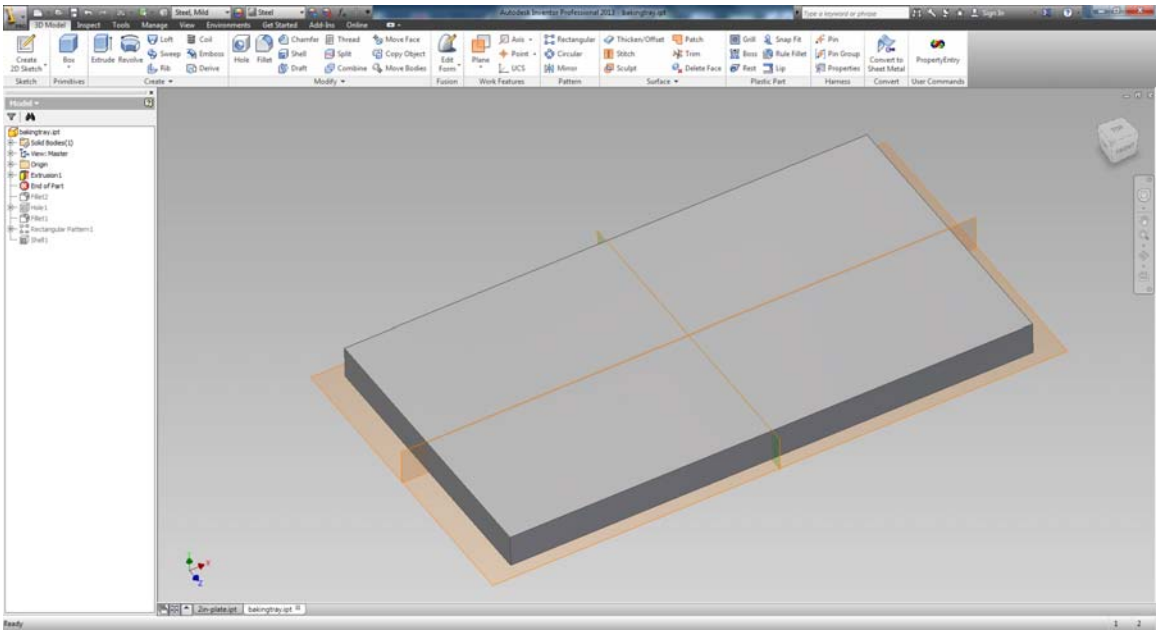

Step 1

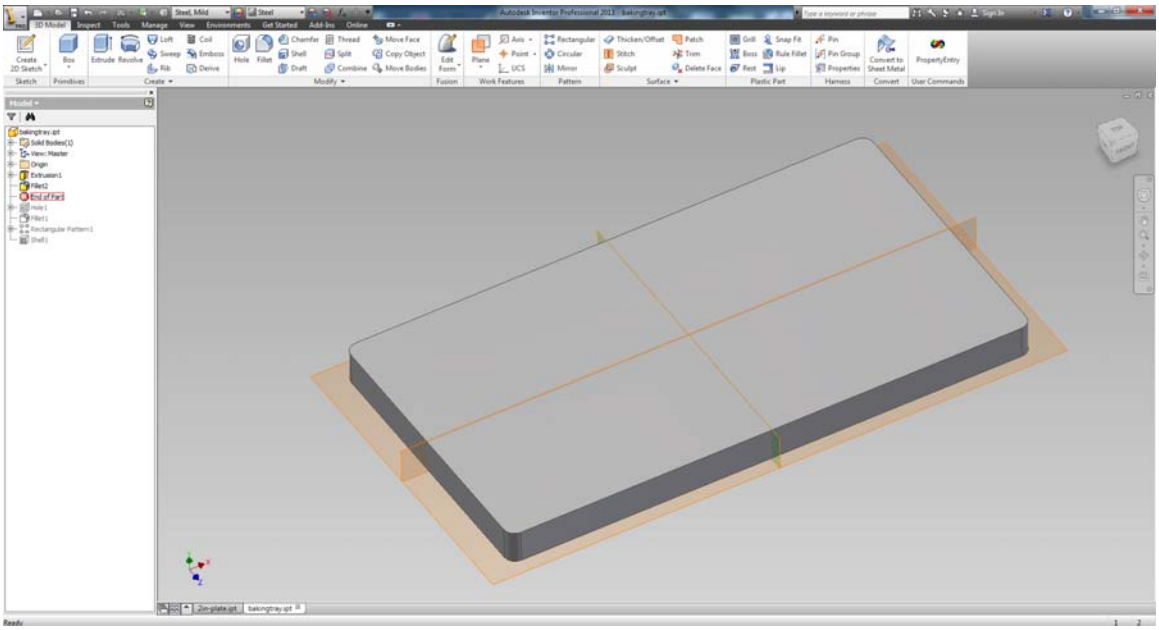

Step 2

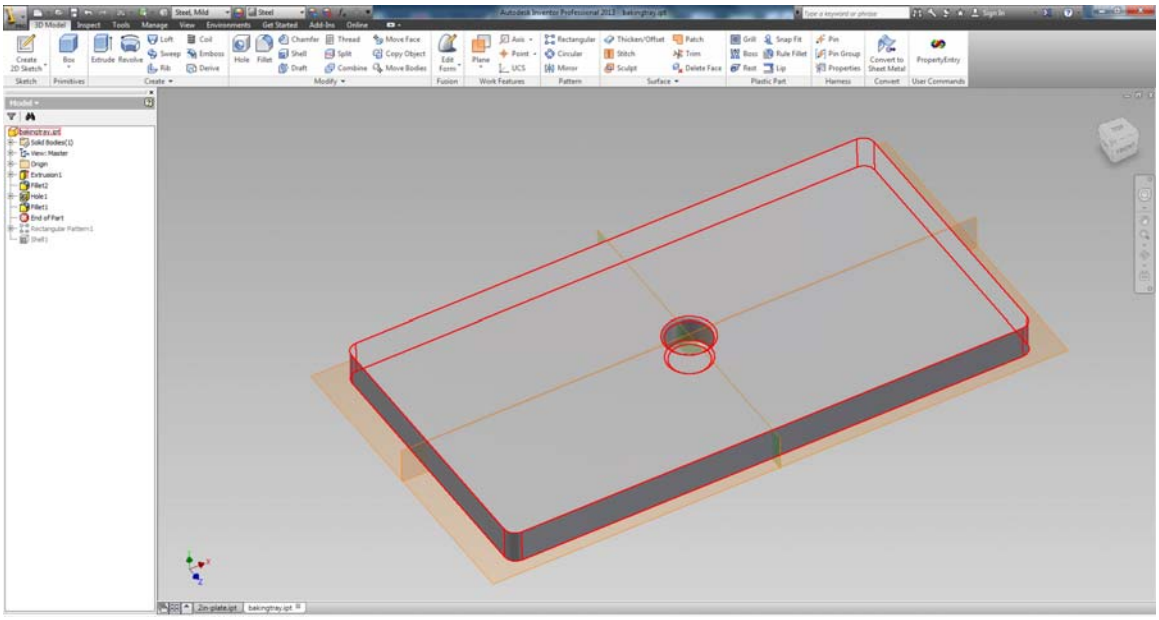

Step 3 + 4

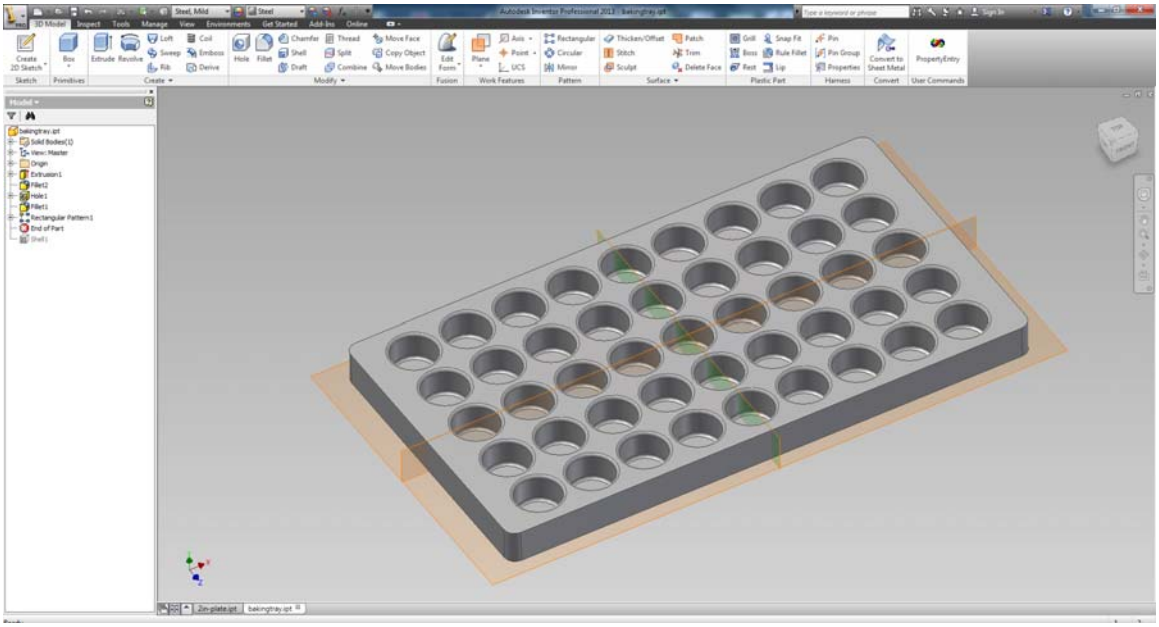

Step 5

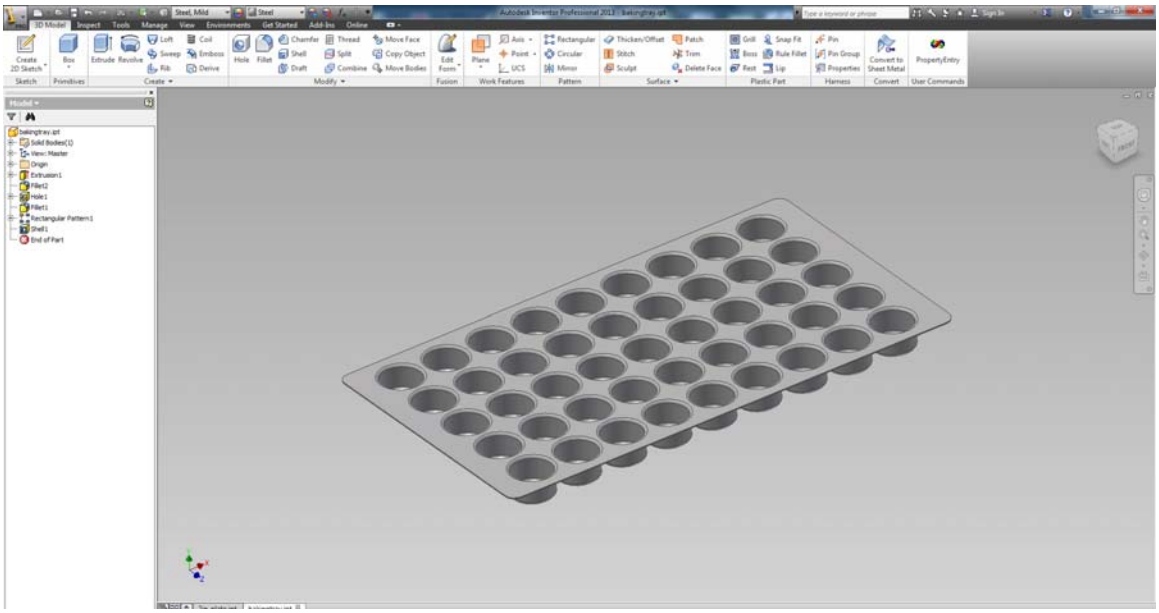

step 6

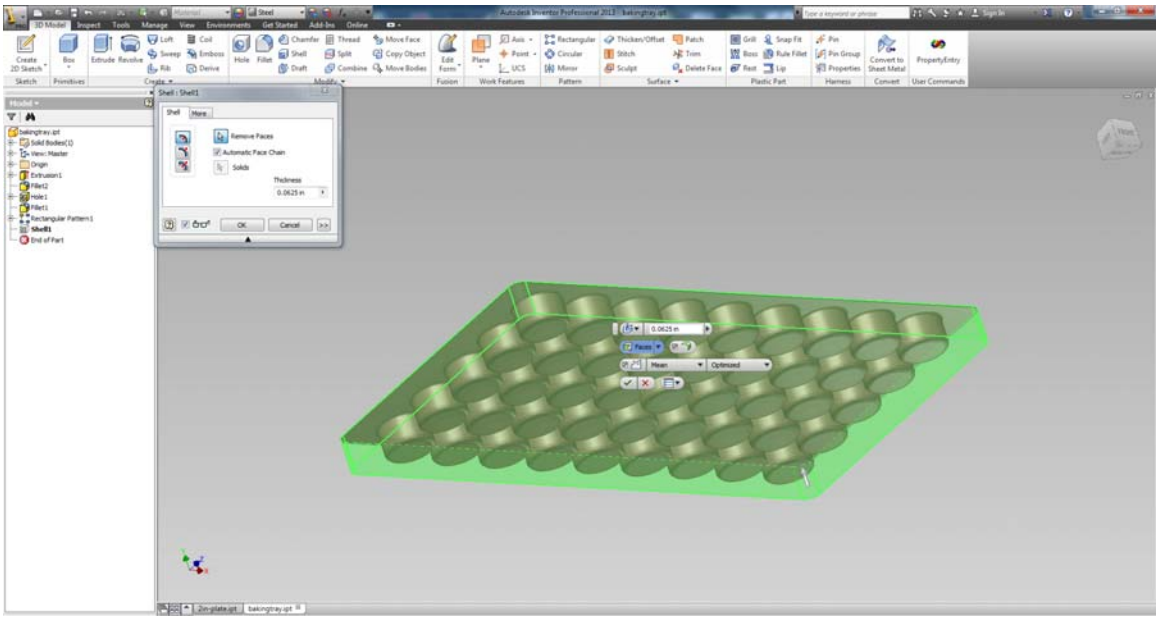

step 6 sicht von unten