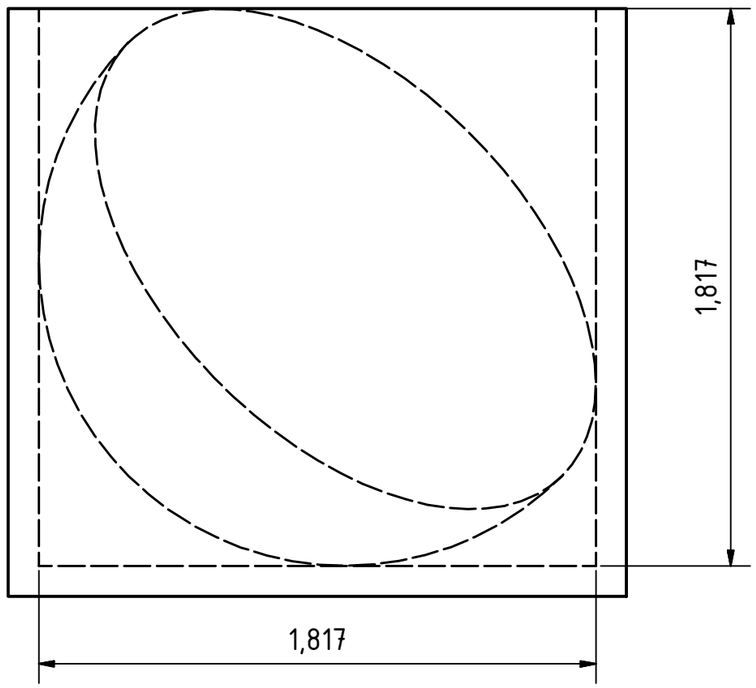


A-A ( 50 : 1 )

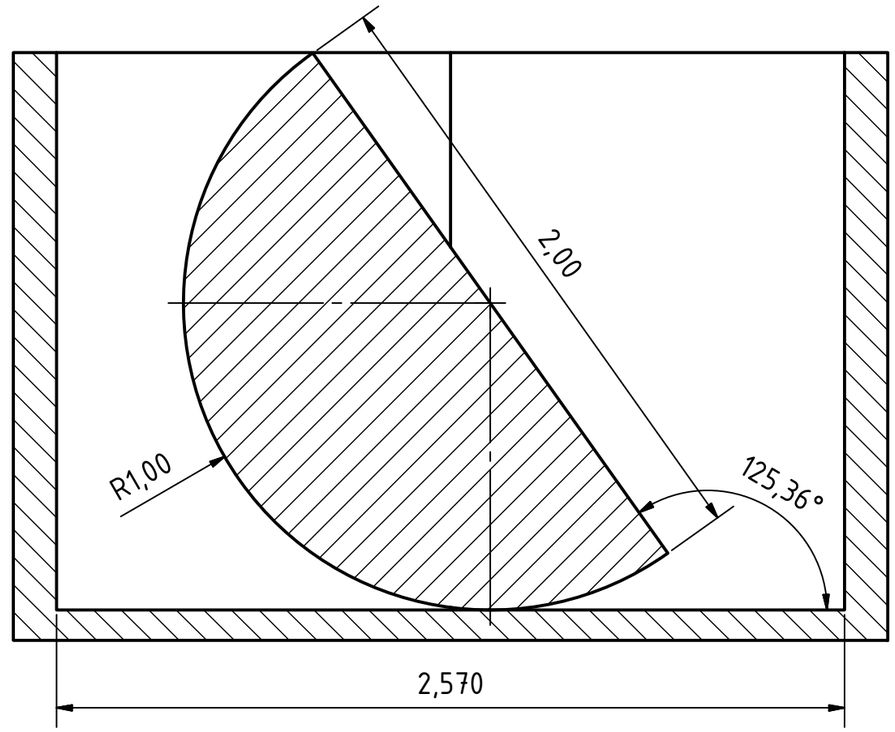


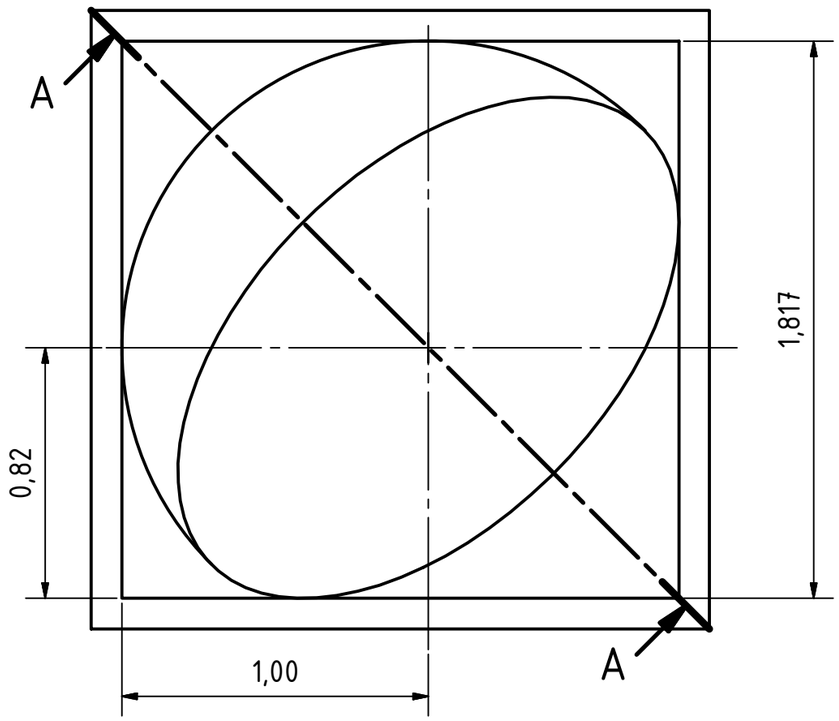


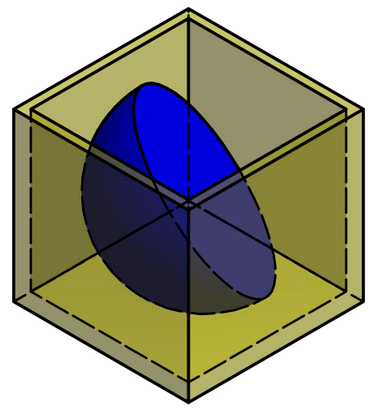

| | | | | | | |
|---|---|---|---|---|---|---|
| | | | | | DATUM | Name |
| | | | | Gezeichnet | 25.03.2012 | Udo.Huebner |
| | | | | Kontrolliert | | |
| | | | | Norm | | |
| Status | Änderungen | DATUM | Name | | | |

Halbkugel in Würfel

1

A3