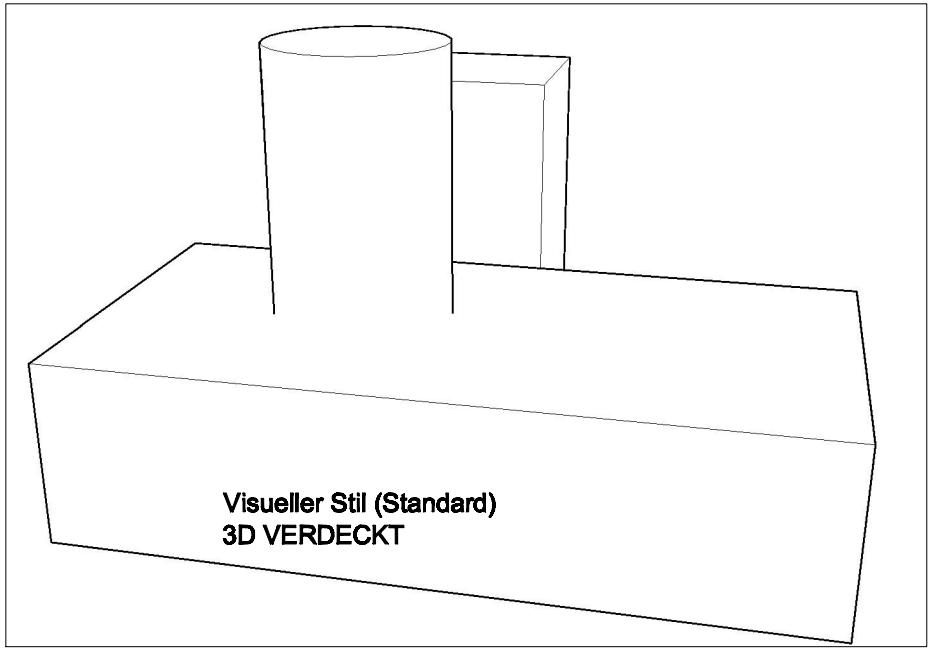
Visueller Stil (Standard)
3D VERDECKT

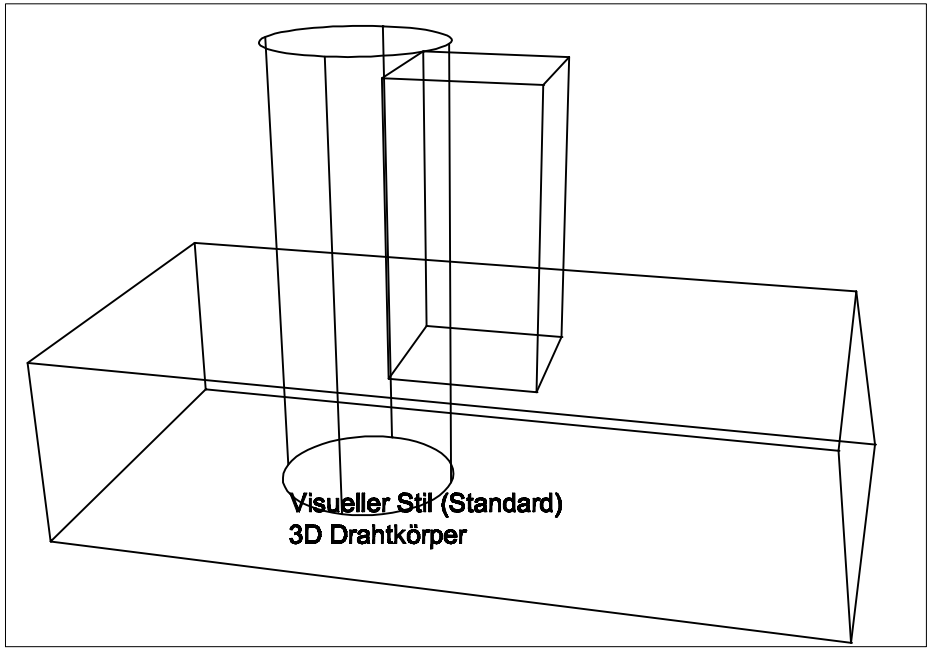
Visueller Stil (Standard)
3D Drahtkörper

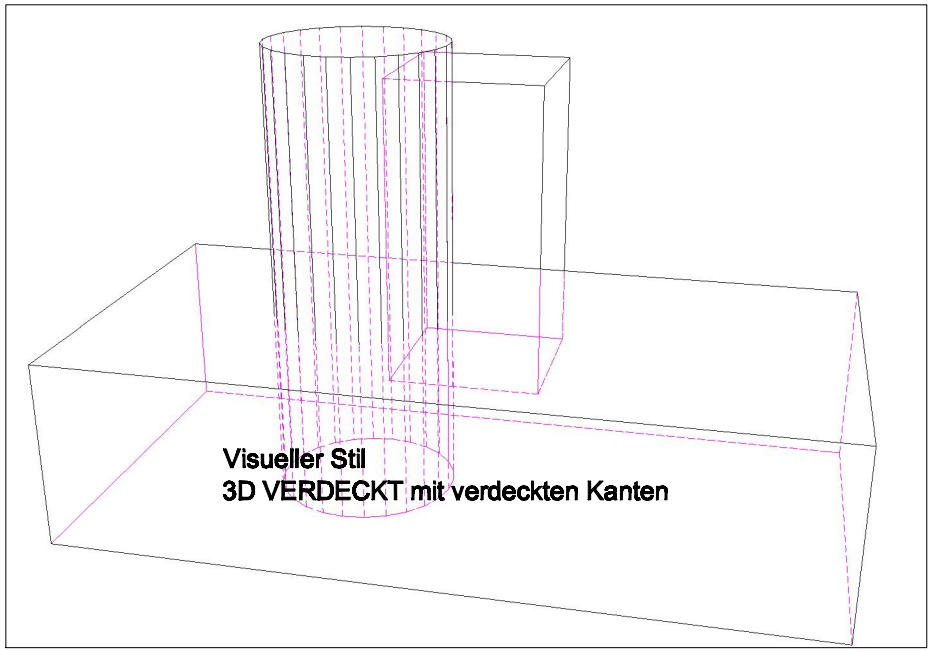
Visueller Stil
3D VERDECKT mit verdeckten Kanten

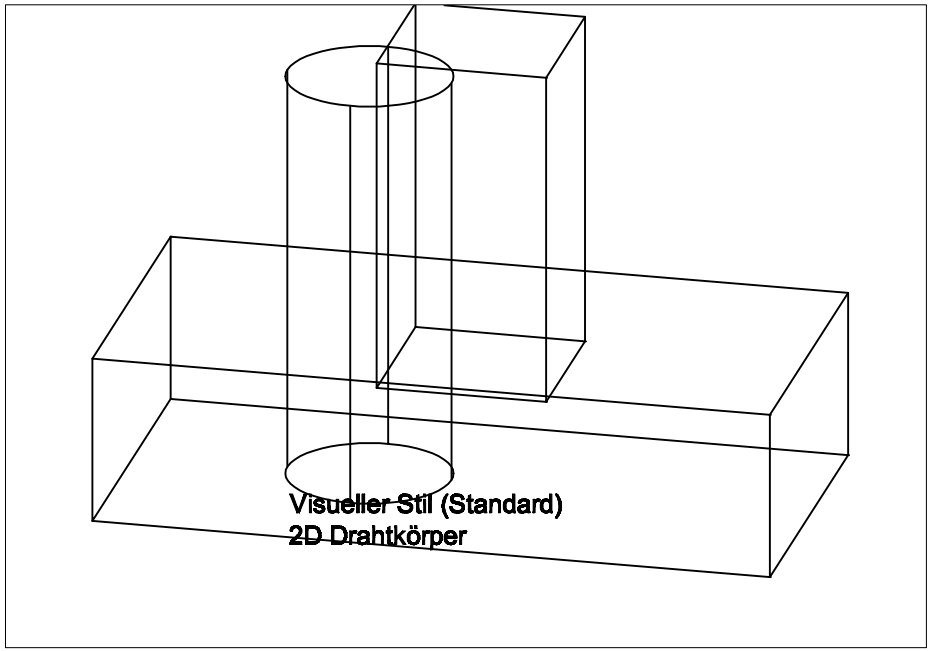
Visueller Stil (Standard)
2D Drahtkörper