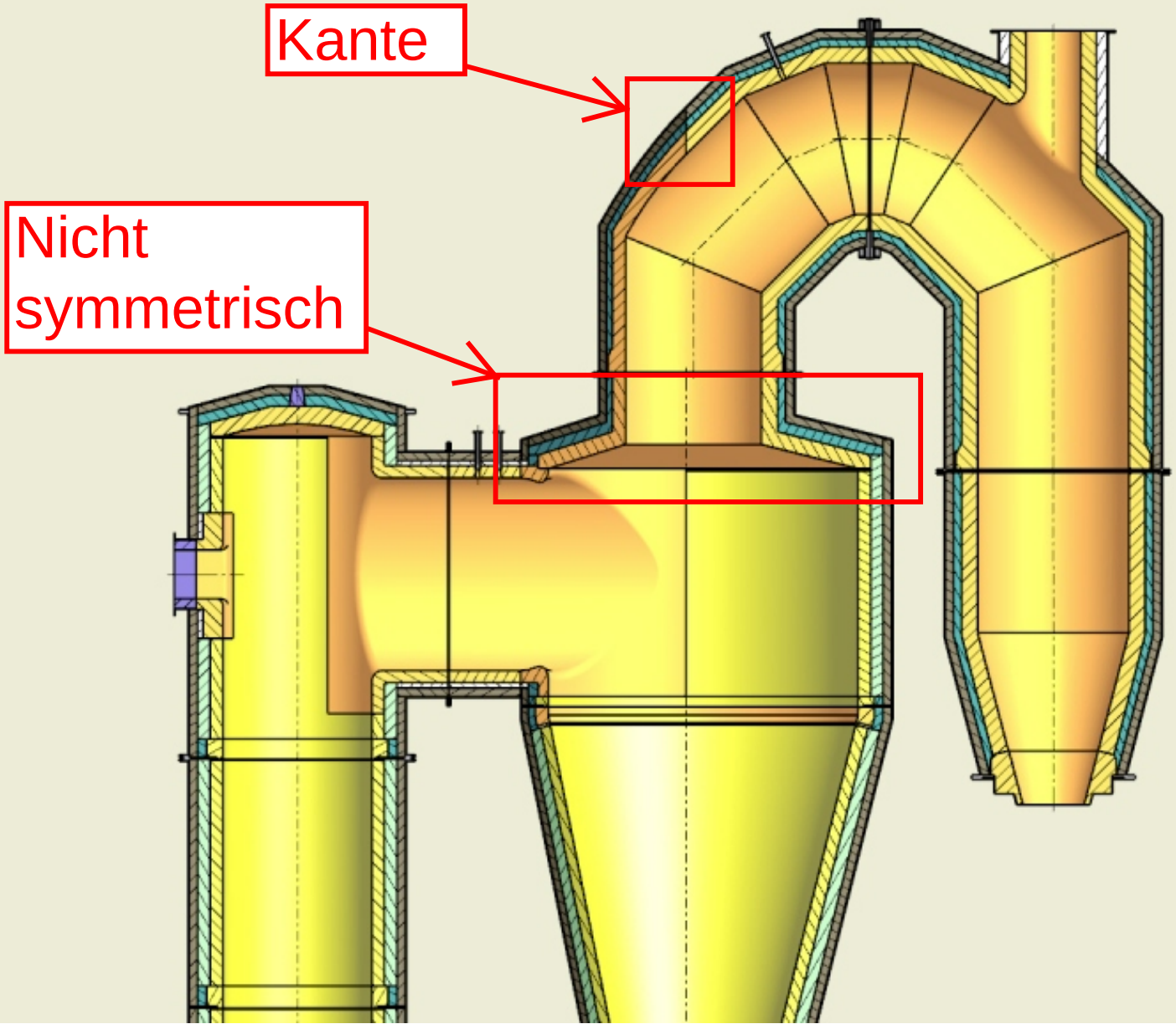
Kante
Nicht symmetrisch