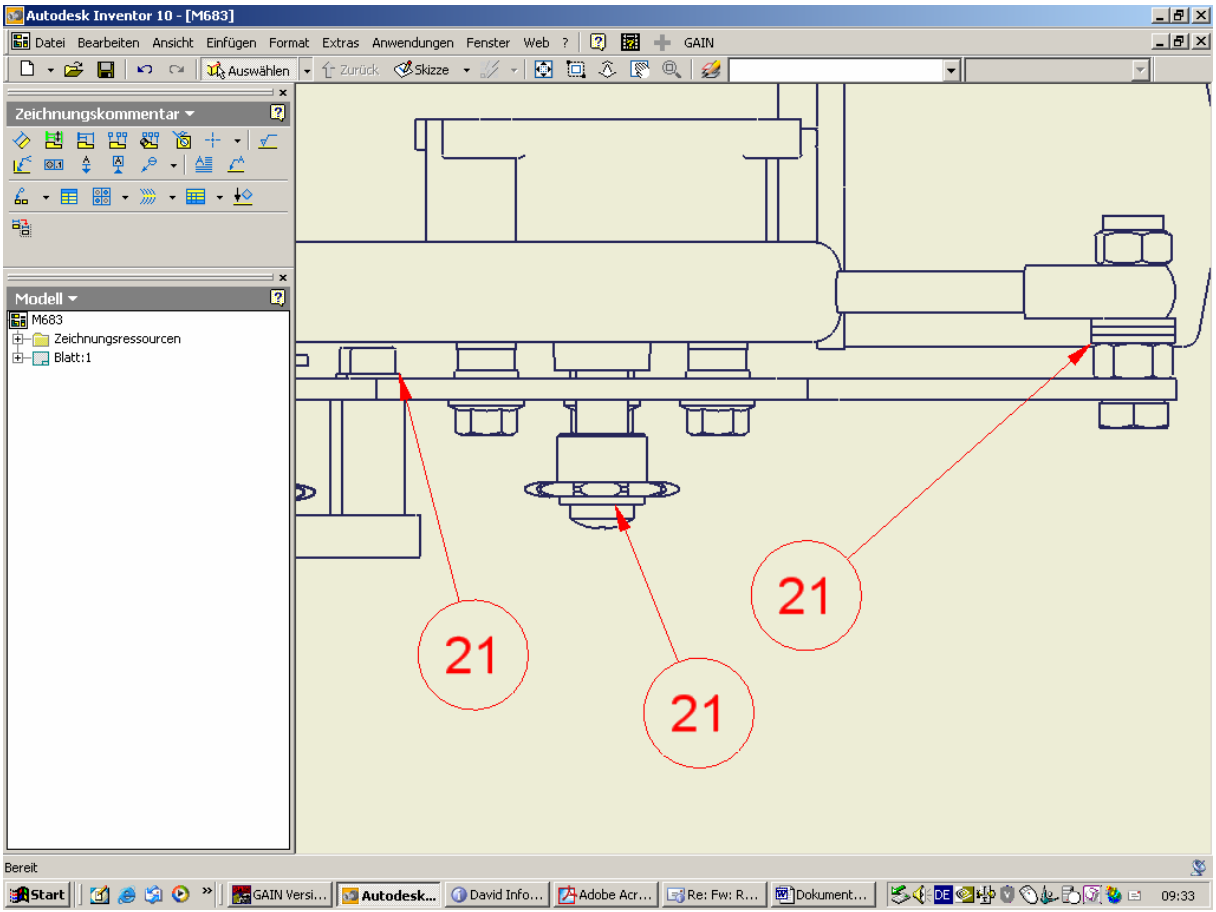

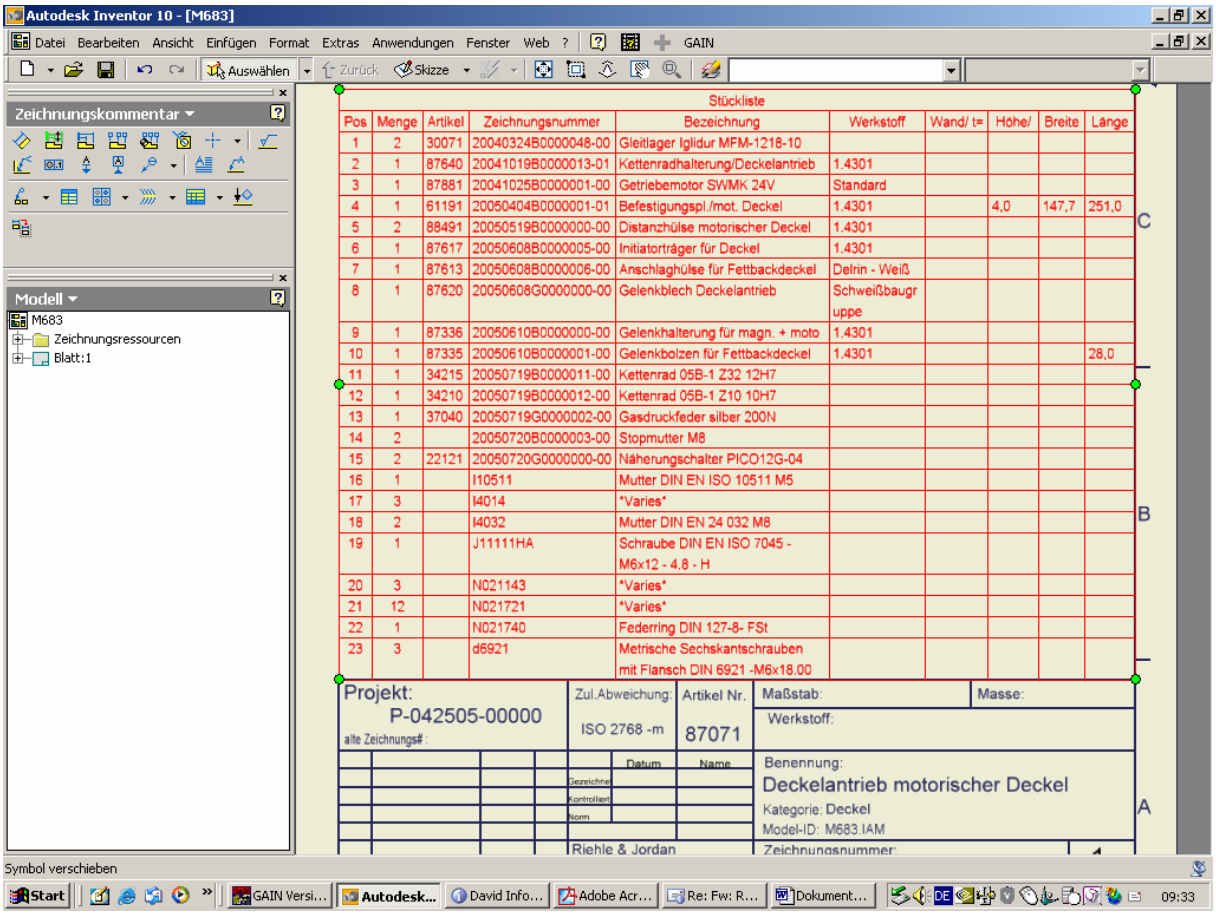

Pos	Menge	Artikel	Zeichnungsnummer	Bezeichnung	Werkstoff	Wand/ t=	Höhe/	Breite	Länge
1	2	30071	20040324B0000048-00	Gleitlager Iglidur MFM-1218-10					
2	1	87640	20041019B0000013-01	Kettenradhalterung/Deckelantrieb	1.4301				
3	1	87881	20041025B0000001-00	Getriebemotor SWMK 24V	Standard				
4	1	61191	20050404B0000001-01	Befestigungspl./mot. Deckel	1.4301		4,0	147,7	251,0
5	2	88491	20050519B0000000-00	Distanzhülse motorischer Deckel	1.4301				
6	1	87617	20050608B0000005-00	Initiatorträger für Deckel	1.4301				
7	1	87613	20050608B0000006-00	Anschlaghülse für Fettbackdeckel	Delrin - Weiß				
8	1	87620	20050608G0000000-00	Gelenkblech Deckelantrieb	Schweißbaugruppe				
9	1	87336	20050610B0000000-00	Gelenkhalterung für magn. + moto	1.4301				
10	1	87335	20050610B0000001-00	Gelenkbolzen für Fettbackdeckel	1.4301				28,0
11	1	34215	20050719B0000011-00	Kettenrad 05B-1 Z32 12H7					
12	1	34210	20050719B0000012-00	Kettenrad 05B-1 Z10 10H7					
13	1	37040	20050719G0000002-00	Gasdruckfeder silber 200N					
14	2		20050720B0000003-00	Stopmutter M8					
15	2	22121	20050720G0000000-00	Näherungschalter PICO12G-04					
16	1		I10511	Mutter DIN EN ISO 10511 M5					
17	3		I4014	*Varies*					
18	2		I4032	Mutter DIN EN 24 032 M8					
19	1		J11111HA	Schraube DIN EN ISO 7045 - M6x12 - 4.8 - H					
20	3		N021143	*Varies*					
21	12		N021721	*Varies*					
22	1		N021740	Federring DIN 127-8- FSt					
23	3		d6921	Metrische Sechskantschrauben mit Flansch DIN 6921 -M6x18.00					

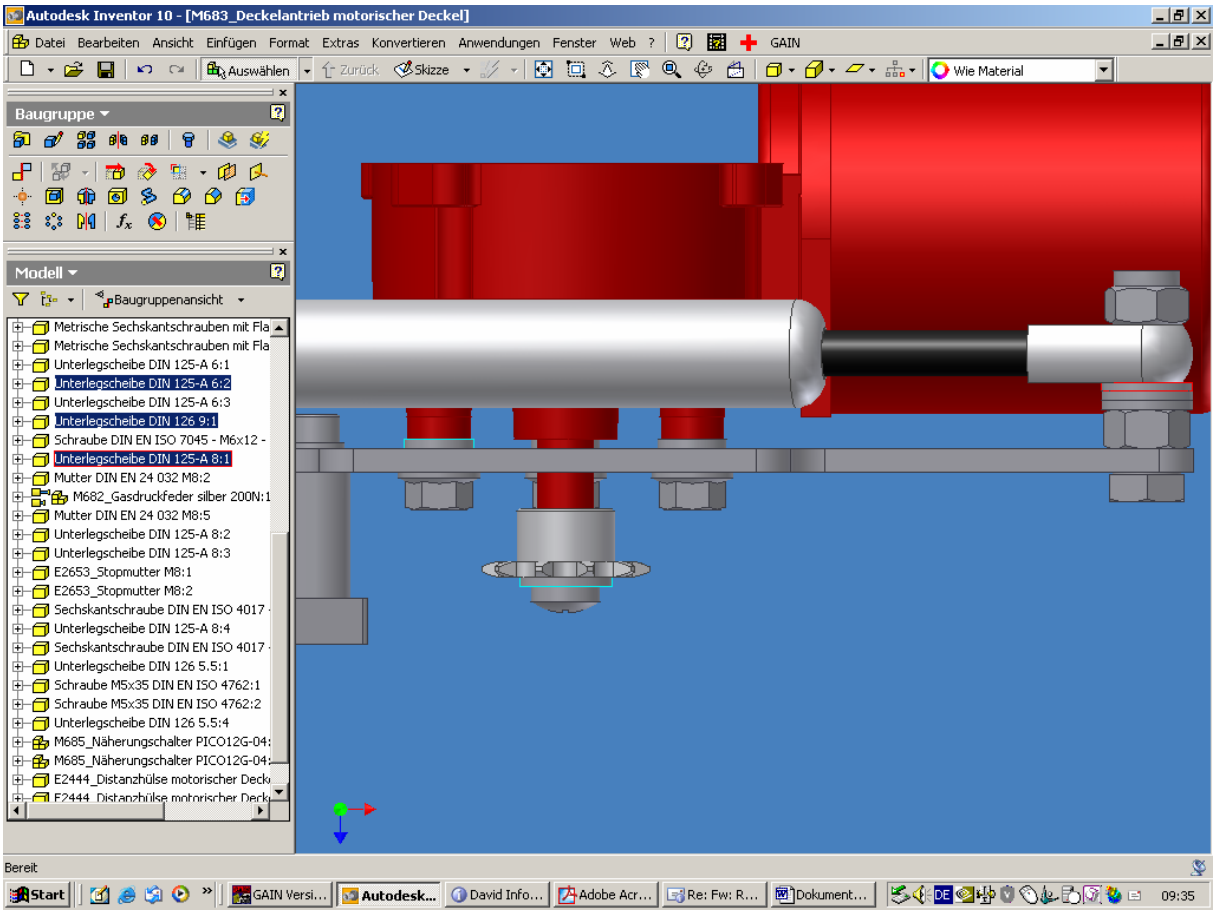
Autodesk Inventor 10 - [M683_Deckelantrieb motorischer Deckel]
Datei Bearbeiten Ansicht Einfügen Format Extras Konvertieren Anwendungen Fenster Web ?
GAIN
Auswählen
Zurück
Skizze
Wie Material
Baugruppe
Modell
Baugruppenansicht
Metrische Sechskantschrauben mit Fla
Metrische Sechskantschrauben mit Fla
Unterlegscheibe DIN 125-A 6:1
Unterlegscheibe DIN 125-A 6:2
Unterlegscheibe DIN 125-A 6:3
Unterlegscheibe DIN 126 9:1
Schraube DIN EN ISO 7045 - M6x12 -
Unterlegscheibe DIN 125-A 8:1
Mutter DIN EN 24 032 M8:2
M682_Gasdruckfeder silber 200N:1
Mutter DIN EN 24 032 M8:5
Unterlegscheibe DIN 125-A 8:2
Unterlegscheibe DIN 125-A 8:3
E2653_Stopmutter M8:1
E2653_Stopmutter M8:2
Sechskantschraube DIN EN ISO 4017
Unterlegscheibe DIN 125-A 8:4
Sechskantschraube DIN EN ISO 4017
Unterlegscheibe DIN 126 5.5:1
Schraube M5x35 DIN EN ISO 4762:1
Schraube M5x35 DIN EN ISO 4762:2
Unterlegscheibe DIN 126 5.5:4
M685_Näherungschalter PICO12G-04:
M685_Näherungschalter PICO12G-04:
E2444_Distanzhülse motorischer Deck
Bereit
Start
GAIN Versi...
Autodesk...
David Info...
Adobe Acr...
Re: Fw: R...
Dokument...
09:35