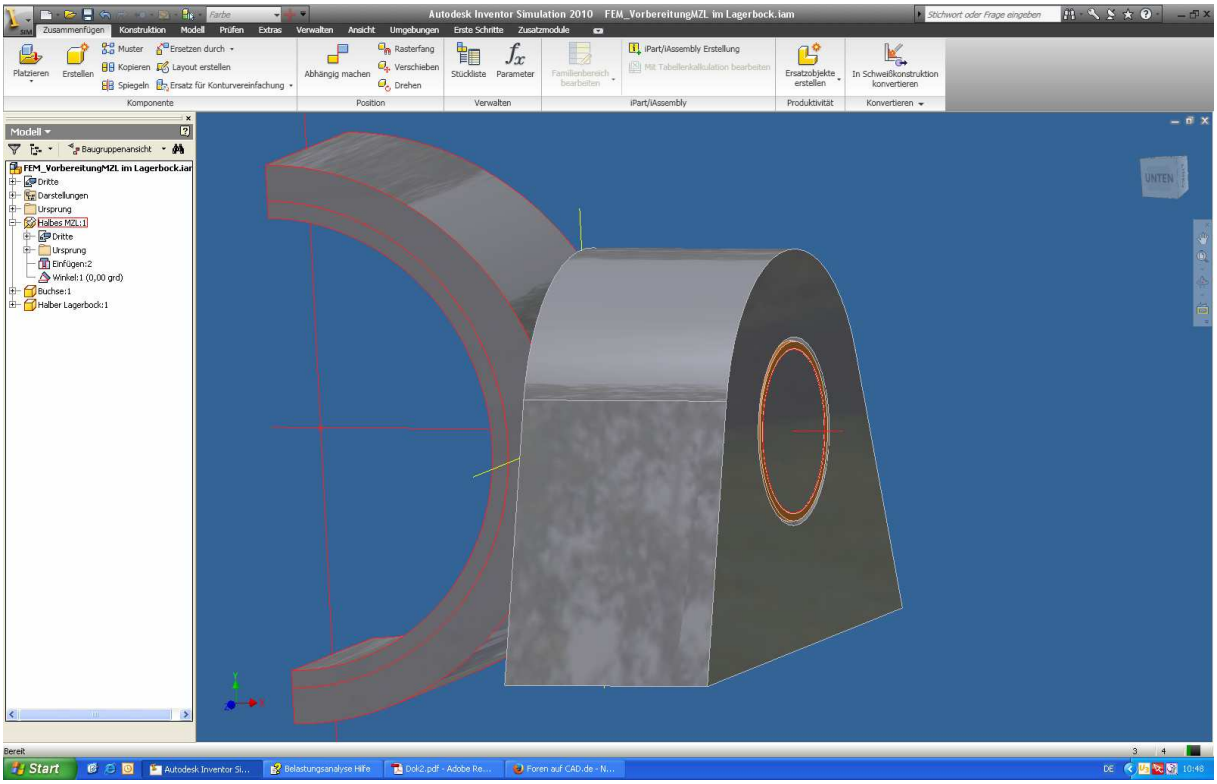
Autodesk Inventor Simulation 2010 FEM_VorbereitungMZL im Lagerbock.iam
Zusammenfügen
Konstruktion
Modell
Prüfen
Extras
Verwalten
Ansicht
Umgebungen
Erste Schritte
Zusatzmodule
Platzieren
Erstellen
Muster
Kopieren
Spiegeln
Ersetzen durch
Layout erstellen
Ersatz für Konturvereinfachung
Komponente
Abhängig machen
Rasterfang
Verschieben
Drehen
Position
Stückliste
Parameter
Verwalten
iPart/iAssembly Erstellung
iPart/iAssembly
Ersatzobjekte erstellen
Produktivität
In Schweißkonstruktion konvertieren
Konvertieren
Modell
Baugruppenansicht
FEM_VorbereitungMZL im Lagerbock.iam
Dritte
Darstellungen
Ursprung
Halbes MZL:1
Dritte
Ursprung
Einfügen:2
Winkel:1 (0,00 grd)
Buchse:1
Halber Lagerbock:1
UNTEN
Bereit
Start

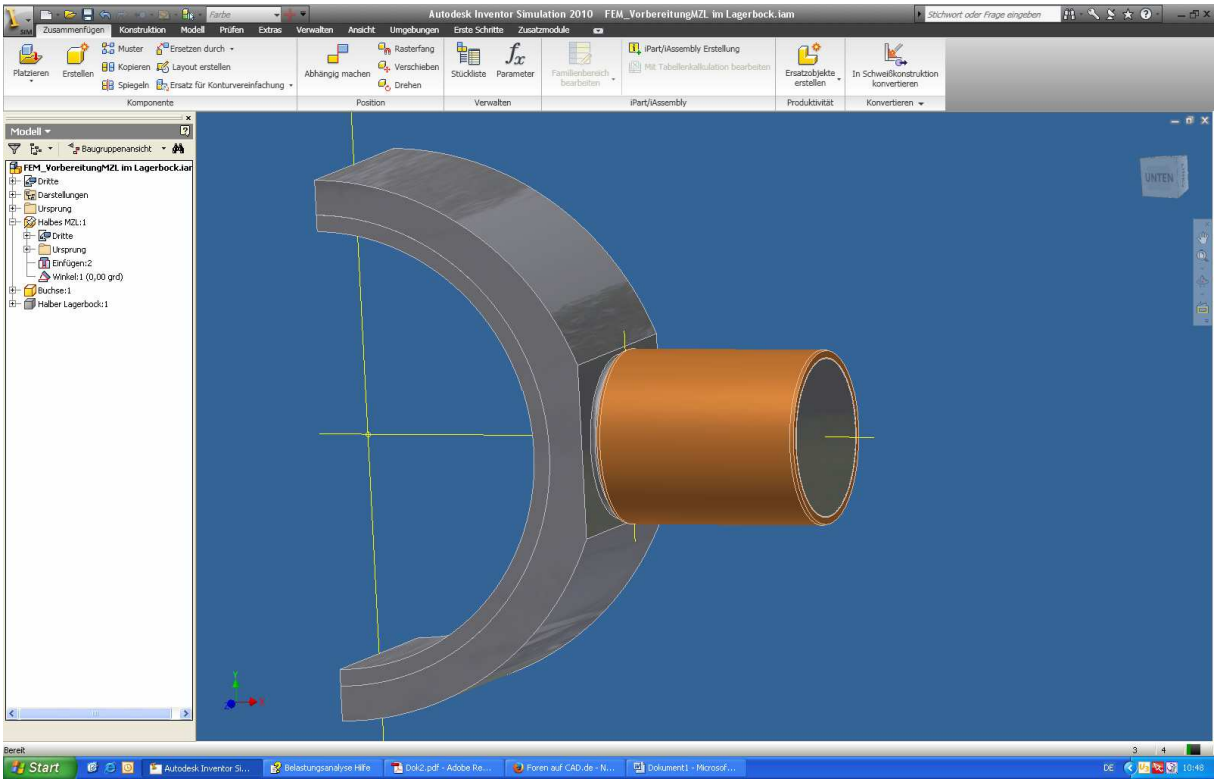
Autodesk Inventor Simulation 2010 FEM_VorbereitungMZL im Lagerbock.iam
Zusammenfügen
Konstruktion
Modell
Prüfen
Extras
Verwalten
Ansicht
Umgebungen
Erste Schritte
Zusatzmodule
Platzieren
Erstellen
Muster
Kopieren
Spiegeln
Ersetzen durch
Layout erstellen
Ersatz für Konturvereinfachung
Komponente
Abhängig machen
Rasterfang
Verschieben
Drehen
Position
Stückliste
Parameter
Verwalten
iPart/iAssembly Erstellung
iPart/iAssembly
Ersatzobjekte erstellen
Produktivität
In Schweißkonstruktion konvertieren
Konvertieren
Modell
Baugruppenansicht
FEM_VorbereitungMZL im Lagerbock.iam
Dritte
Darstellungen
Ursprung
Halbes MZL:1
Dritte
Ursprung
Einfügen:2
Winkel:1 (0,00 grd)
Buchse:1
Halber Lagerbock:1
UNTEN
Bereit
Start

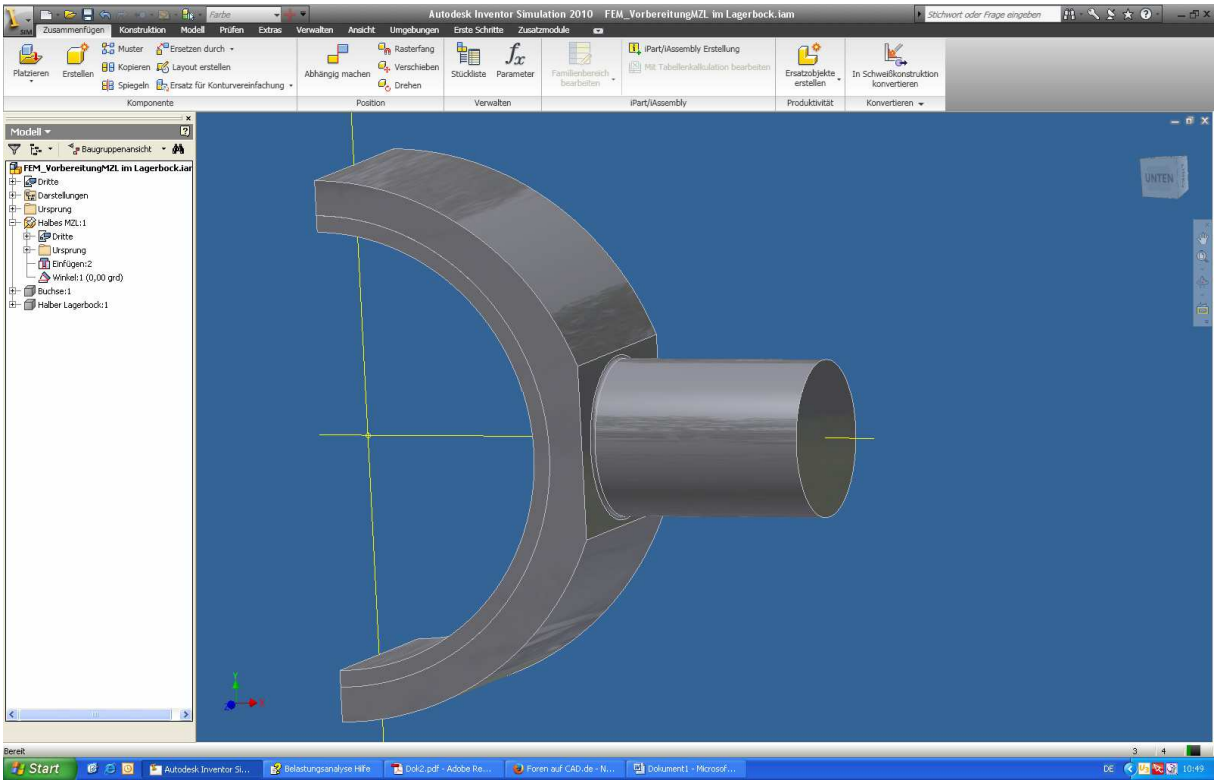
Autodesk Inventor Simulation 2010 FEM_VorbereitungMZL im Lagerbock.iam
Zusammenfügen
Konstruktion
Modell
Prüfen
Extras
Verwalten
Ansicht
Umgebungen
Erste Schritte
Zusatzmodule
Komponente
Position
Verwalten
iPart/iAssembly
Produktivität
Konvertieren
Modell
FEM_VorbereitungMZL im Lagerbock.iam
Dritte
Darstellungen
Ursprung
Halbes MZL:1
Einfügen:2
Winkel:1 (0,00 grd)
Buchse:1
Halber Lagerbock:1
UNTEN
Bereit
Start

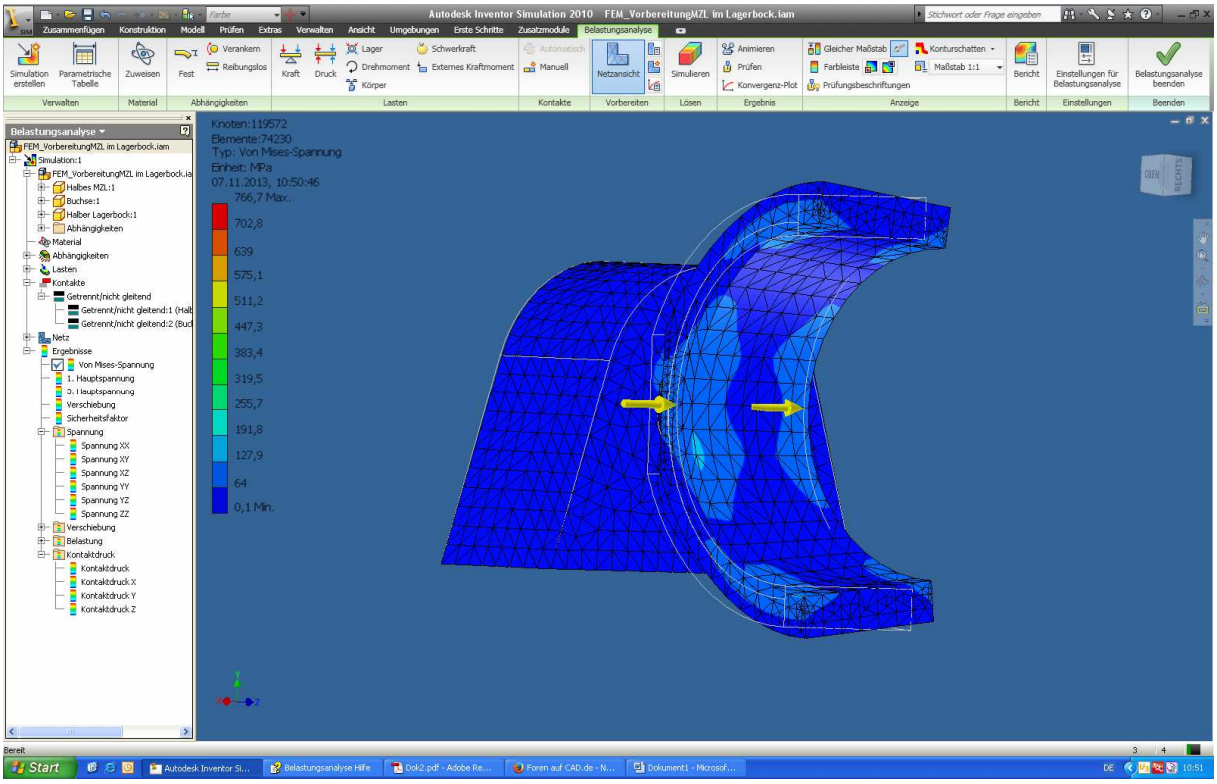
Autodesk Inventor Simulation 2010 FEM_VorbereitungMZL im Lagerbock.iam
Belastungsanalyse
Verwalten
Material
Abhängigkeiten
Lasten
Kontakte
Vorbereiten
Lösen
Ergebnis
Anzeige
Bericht
Einstellungen
Beenden
Knoten:119572
Elemente:74230
Typ: Von Mises-Spannung
Einheit: MPa
07.11.2013, 10:50:46
766,7 Max.
702,8
639
575,1
511,2
447,3
383,4
319,5
255,7
191,8
127,9
64
0,1 Min.
Bereit
Start

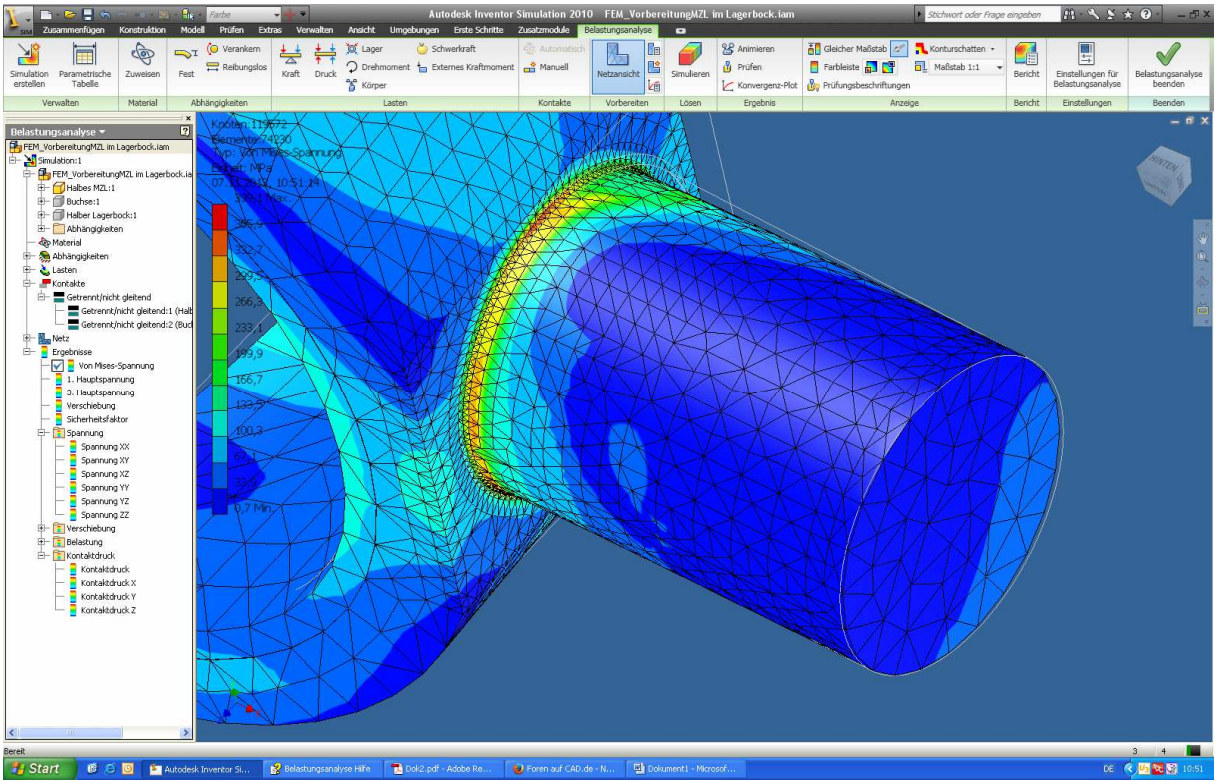
Autodesk Inventor Simulation 2010 FEM_VorbereitungMZL im Lagerbock.iam
Zusammenfügen
Konstruktion
Modell
Prüfen
Extras
Verwalten
Ansicht
Umgebungen
Erste Schritte
Zusatzmodule
Belastungsanalyse
Simulation erstellen
Parametrische Tabelle
Zuweisen
Fest
Verankern
Reibungslos
Kraft
Druck
Lager
Drehmoment
Körper
Schwerkraft
Externes Kraftmoment
Automatisch
Manuell
Netzansicht
Simulieren
Animieren
Prüfen
Konvergenz-Plot
Gleicher Maßstab
Farbleiste
Prüfungsbeschriftungen
Konturschatten
Maßstab 1:1
Bericht
Einstellungen für Belastungsanalyse
Belastungsanalyse beenden
Verwalten
Material
Abhängigkeiten
Lasten
Kontakte
Vorbereiten
Lösen
Ergebnis
Anzeige
Bericht
Einstellungen
Beenden
Belastungsanalyse
FEM_VorbereitungMZL im Lagerbock.iam
Simulation:1
Halbes MZL:1
Buchse:1
Halber Lagerbock:1
Abhängigkeiten
Material
Abhängigkeiten
Lasten
Kontakte
Getrennt/nicht gleitend
Netz
Ergebnisse
Von Mises-Spannung
1. Hauptspannung
3. Hauptspannung
Verschiebung
Sicherheitsfaktor
Spannung
Spannung XX
Spannung XY
Spannung XZ
Spannung YY
Spannung YZ
Spannung ZZ
Verschiebung
Belastung
Kontaktdruck
Kontaktdruck
Kontaktdruck X
Kontaktdruck Y
Kontaktdruck Z
Knoten: 119572
Elemente: 74130
Typ: Von Mises-Spannung
Einheit: MPa
07.11.2011, 10:51:14
399,1 Max.
366,4
332,7
299,5
266,2
233,4
199,9
166,7
133,5
100,3
67,1
33,8
0,7 Min.
Bereit
Start
Autodesk Inventor Si...
Belastungsanalyse Hilfe
Dok2.pdf - Adobe Re...
Foren auf CAD.de - N...
Dokument1 - Microsof...
DE
10:51