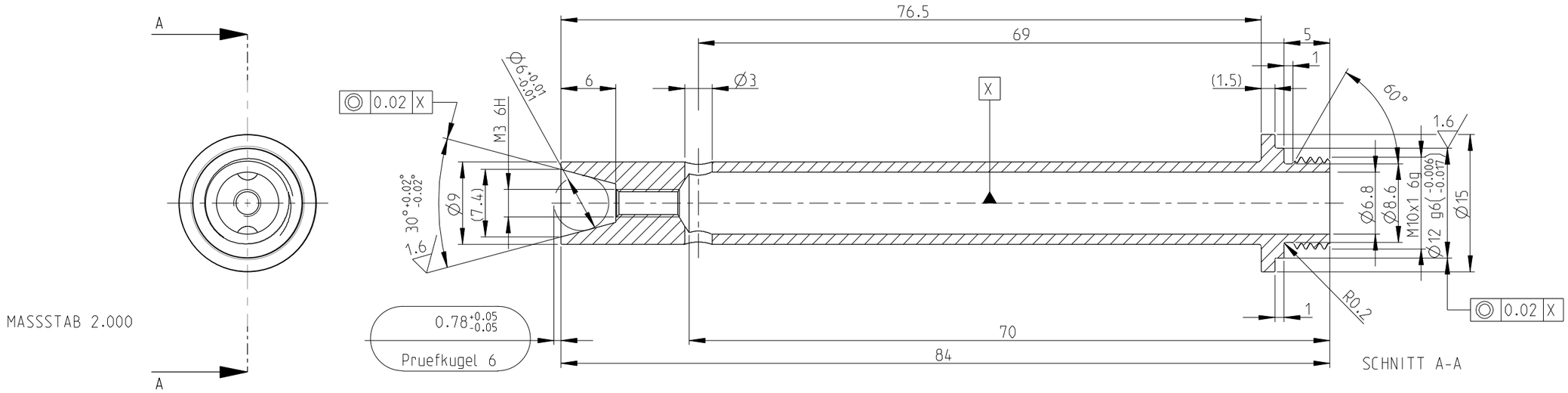

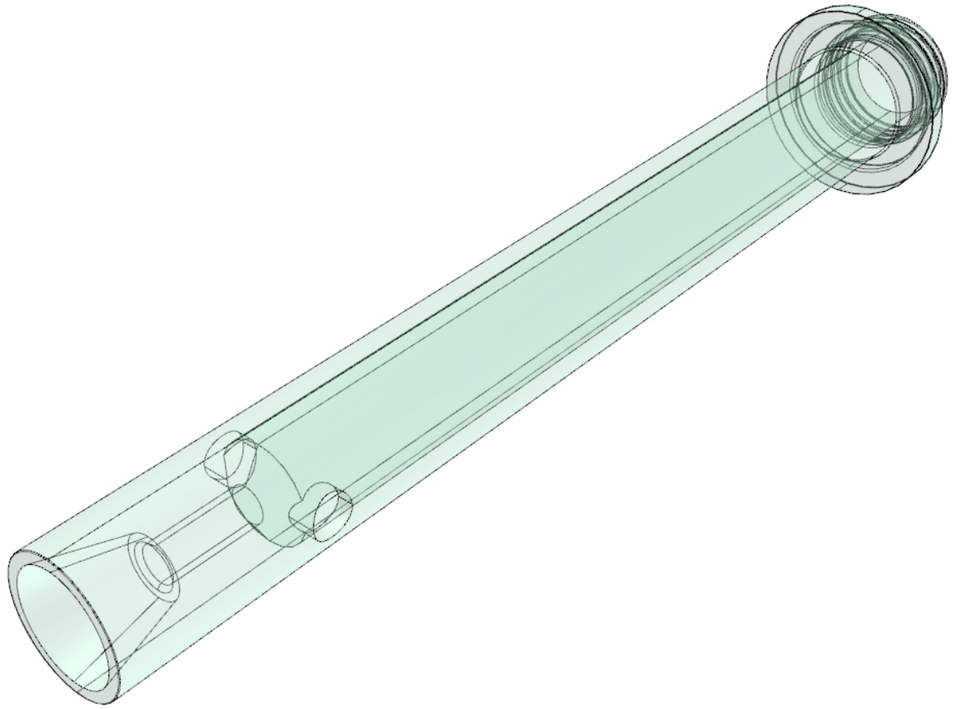

Pro/E-Modellname: MUTTERHUELSE-02	PART	Revision-1	Masse 0.022 kg
Schutzvermerk nach DIN 34 beachten Zeichnung darf nur mit Pro/E geaendert werden		Masse ohne Toleranzangabe: ISO 2768 f Oberflaeche ohne Angabe: ISO 1302 Ra3.2	Werkstoff / Rohmaterial Material: 1.4305 X10CrNiS18-9
		Datum / Name	Rohteil-Abmessung D15x85
		Bearb. 07.Apr.2008 A.Steinke	Benennung / Pro/E-Zeichnungsname MUTTERHUELSE-02
REV / Aenderung / Datum / Name		steinke ENGINEERING	Zeichnungsnummer: 0801-0202
			Blatt 1 / 1 Bl.
			Ers.f.: / Ers.d.:

Maus links: ROTIEREN	Maus rechts: ZOOMEN	Maus li+re: SCHIEBEN	Ansichten:	rechts	vorne	Gewinde	Kegel	standard	Dreh dich mal