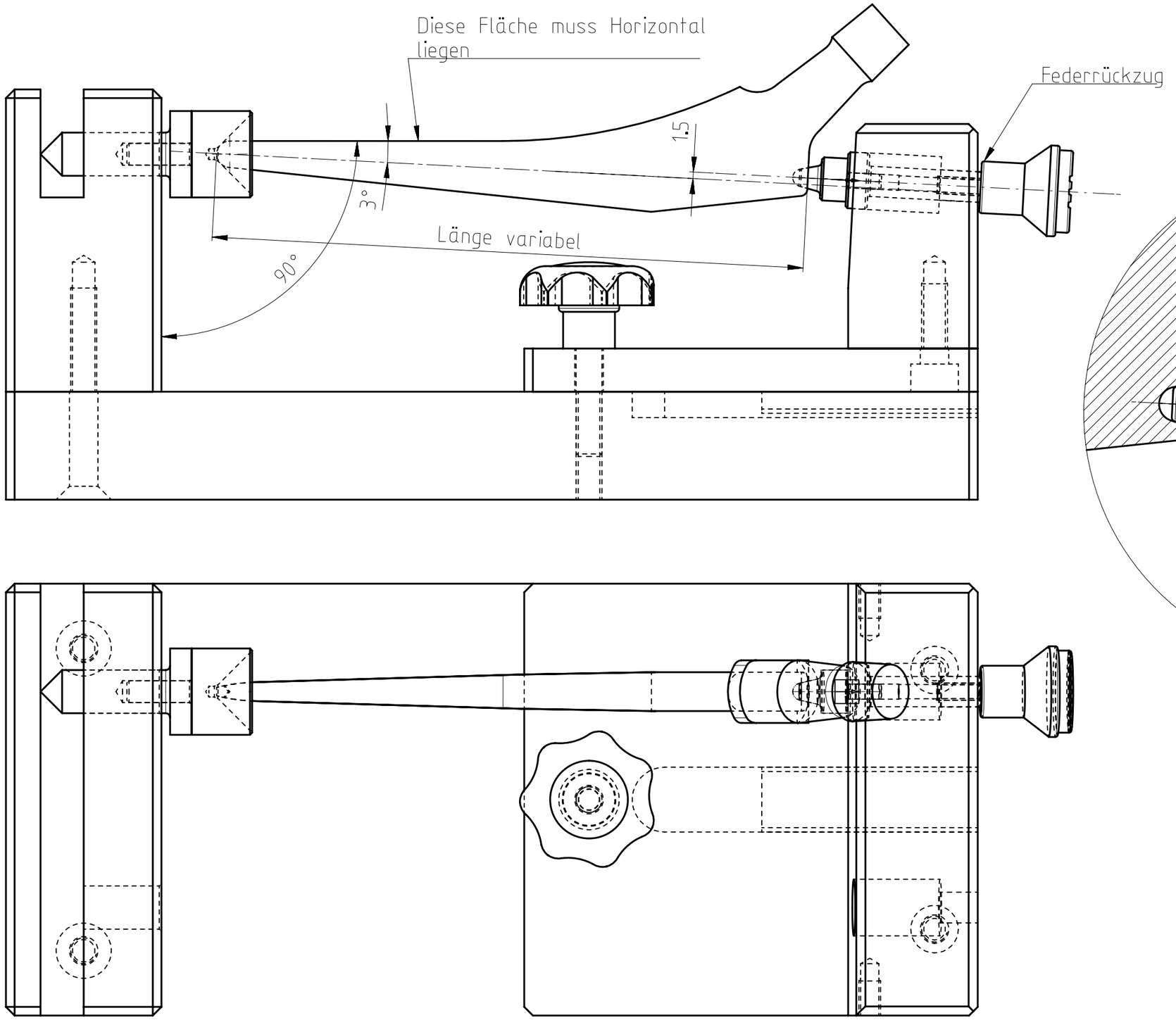

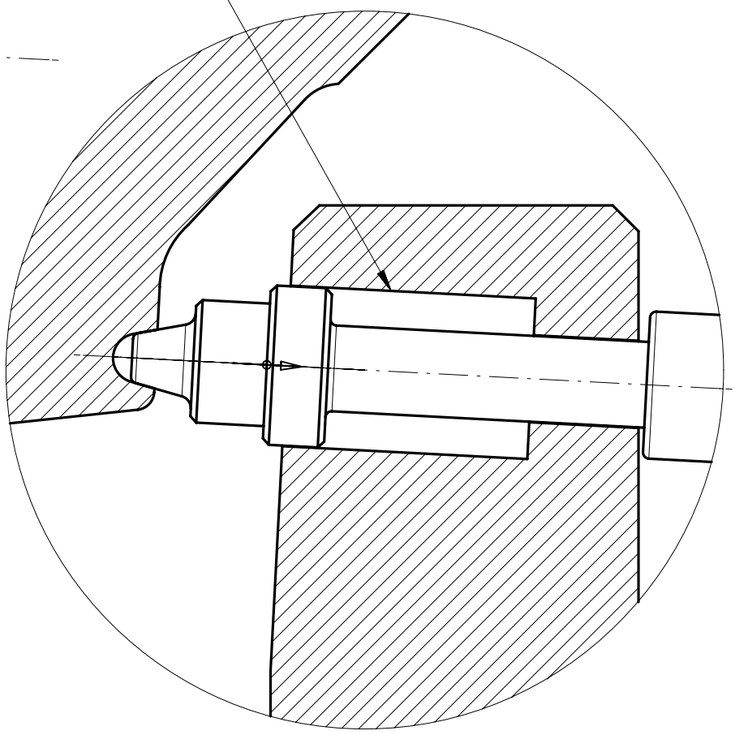

LMS-Vorrichtung

063.320.237 / 1 Beiblatt-Nr. 1
T. Benz / 23.09.2009
Massstab NTS

Format A3 / 1 cm =