FEM- Analyse- Hebel (F beidseitig):

Randbed.: Kraft1: 100N

Kraft 2: 300N
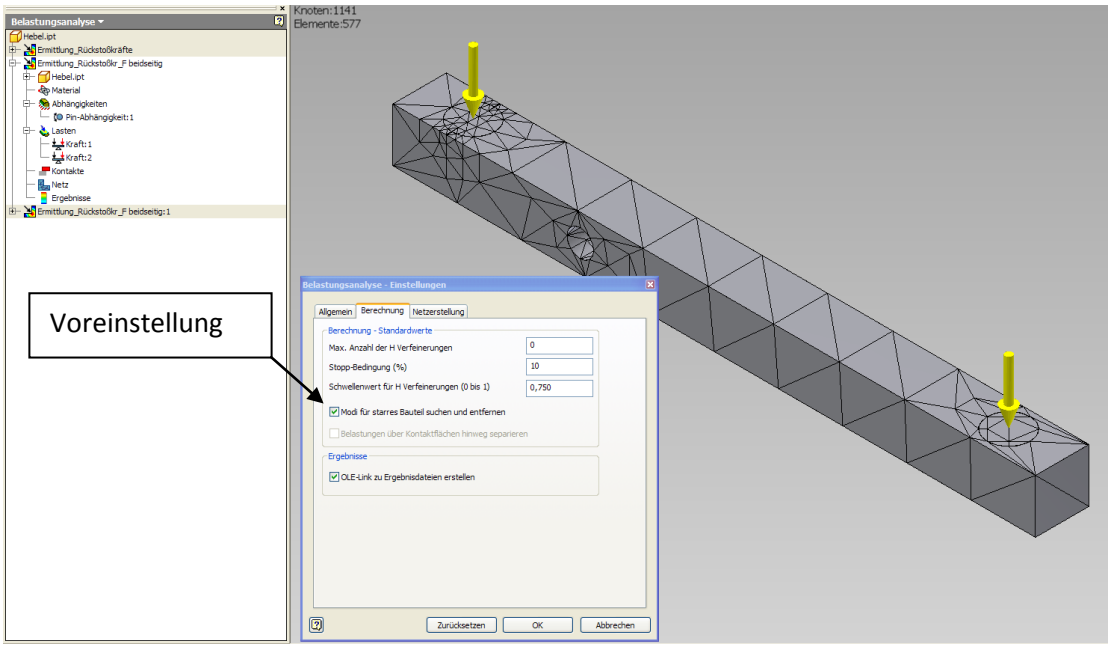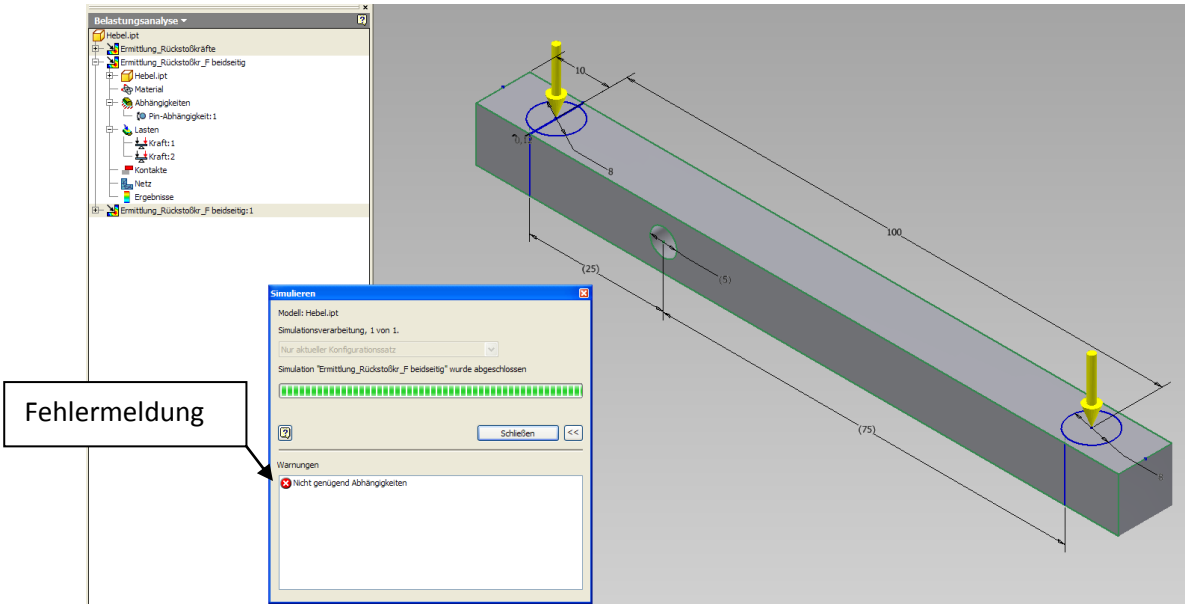
Abh.: PIN-Abh. in Bohrung (radial und axial fixiert)