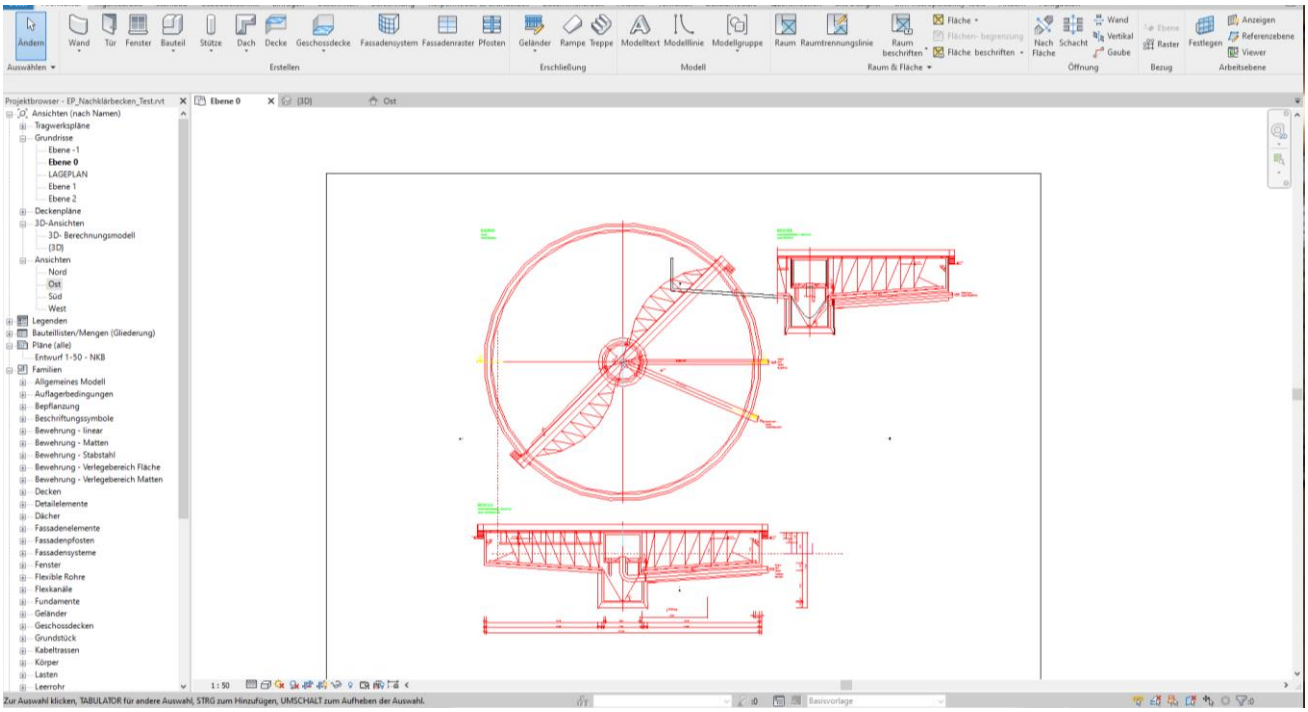
Ändern
Auswählen
Wand
Tür
Fenster
Bauteil
Stütze
Dach
Decke
Geschossdecke
Fassadensystem
Fassadenraster
Pfosten
Erstellen
Geländer
Rampe
Treppe
Erschließung
Modelltext
Modellinie
Modellgruppe
Modell
Raum
Raumtrennungslinie
Raum beschriften
Fläche
Flächen-begrenzung
Fläche beschriften
Raum & Fläche
Nach Fläche
Schacht
Wand
Vertikal
Gaube
Öffnung
Ebene
Raster
Bezug
Festlegen
Anzeigen
Referenzebene
Viewer
Arbeitsebene
Projektbrowser - EP_Nachklärbecken_Test.rvt
Ansichten (nach Namen)
Tragwerkspläne
Grundrisse
Ebene -1
Ebene 0
LAGEPLAN
Ebene 1
Ebene 2
Deckenpläne
3D-Ansichten
3D- Berechnungsmodell
{3D}
Ansichten
Nord
Ost
Süd
West
Legenden
Bauteillisten/Mengen (Gliederung)
Pläne (alle)
Entwurf 1-50 - NKB
Familien
Allgemeines Modell
Auflagerbedingungen
Bepflanzung
Beschriftungssymbole
Bewehrung - linear
Bewehrung - Matten
Bewehrung - Stabstahl
Bewehrung - Verlegebereich Fläche
Bewehrung - Verlegebereich Matten
Decken
Detailelemente
Dächer
Fassadenelemente
Fassadenpfosten
Fassadensysteme
Fenster
Flexible Rohre
Flexkanäle
Fundamente
Geländer
Geschossdecken
Grundstück
Kabeltrassen
Körper
Lasten
Leerrohr
Ebene 0
{3D}
Ost
1 : 50
Zur Auswahl klicken, TABULATOR für andere Auswahl, STRG zum Hinzufügen, UMSCHALT zum Aufheben der Auswahl.
Basisvorlage